PLANS VASQUES ET RECEVEURS

La ligne Stratus

CONCEPTEUR ET FABRICANT
POUR SALLE DE BAIN

ZENITIS

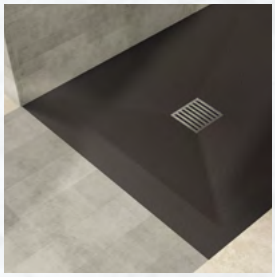

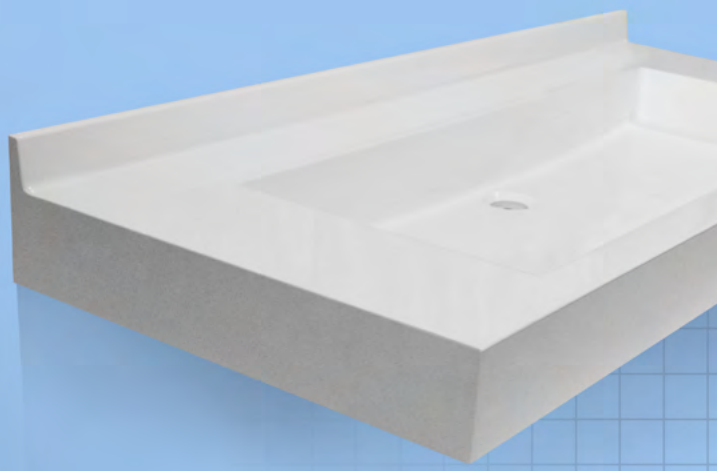

www.csi-sas.com

SOMMAIRE

Receveurs de douche ZENITIS — 08

Plan Mobilité Réduite — 14
Nouveautés : Opale p.24

Plans spéciaux et sur-mesure — 28

Plan à suspendre — 38

Plan à poser — 44

Lave-mains — 54

Accessoires — 58

Conception et fabrication d'équipements pour l'aménagement de salles d'eau

Expérience et savoir-faire

Acteur reconnu dans l'univers du bain et de la salle d'eau, notre société conçoit, fabrique et commercialise, sous les marques Stratus et Zénitis, des équipements pour l'aménagement de la salle de bain. Vasques à poser et plans vasques, receveurs de douche et lave-mains sont en Prismalite®, résine de synthèse coulée avec des charges minérales. Ils garantissent hygiène, confort et durabilité.

Nos produits sont distribués auprès d'une clientèle diversifiée : GSB, fabricants de meubles, grossistes, distributeurs, plombiers et installateurs. Ils sont destinés aussi bien aux particuliers qu'aux bâtiments publics (hôpitaux, maisons de retraite, hôtels, résidences étudiantes, ...) ou encore aux mobile homes, bateaux de croisière...

Nous réalisons également des produits destinés aux personnes à mobilité réduite.

Notre savoir-faire et les caractéristiques du matériau Prismalite® permettent de répondre à toutes vos demandes de produits sur mesure, quel que soit le cadre : rénovation ou construction.

De la conception à la finition

Moule-modèle

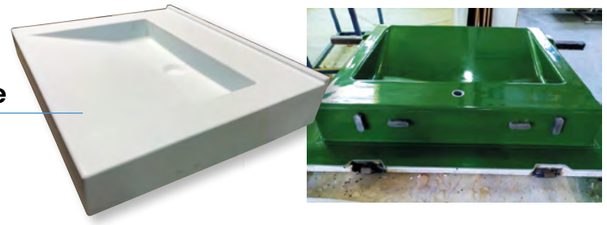

Contrôle-finition

Usinage

Conditionnement-stockage

Couleurs spéciales et personnalisables

CSI a mis au point la Prismalite®.

Cette matière innovante, préparée sous vide, nous permet de réaliser des pièces monobloc, par injection, ce qui apporte hygiène, confort et durabilité.

L'expérience Prismalite® est vécue par 1 000 000 d'usagers dans le Monde.

Assemblage entre poudre minérale et résine de synthèse, la Prismalite® donne un toucher soyeux, une grande facilité d'entretien et un son agréable au contact de l'eau.

Couleurs sur demande suivant fourniture d'une référence RAL

Granite-Sable

Granite-Quartz

Granite-Gris

Granite-Noir

Nos atouts

LA MATIÈRE
La Prismalite est un matériau minéral composé de 75 % de poudre de marbre liée par une résine.La matière est injectée sous-vide en moule fermé : pas de présence de bulle d'air, pas de porosité.La Prismalite ne contient pas de matière dangereuse, selon la Norme Reach. Elle apporte de la rigidité et une bonne tenue sous charge.

LE CONFORT
Nos produits vous apportent esthétisme ainsi qu'une brillance régulière. Le toucher est doux, agréable et soyeux. Le bruit de l'eau est amorti, matifié.

L'ENTRETIEN
Nos plans vasques sont monoblocs, sans joint, sans angle vif. Une simple éponge et un détergent doux suffisent pour le nettoyage. La prismalite résiste aux désinfectants et aux produits chimiques courants. La face inférieure des plans vasques est lisse pour une hygiène totale.

LA TENUE DANS LE TEMPS
Les plans vasques Stratus sont testés en laboratoire CSTB.
La Prismalite apporte une très belle tenue dans le temps : chocs thermiques, abrasions, etc…

LE SUR-MESURE
À partir d'une pièce catalogue, nous vous proposons la réalisation « sur-mesure ».
À votre demande, nous pouvons adapter nos pièces à vos besoins.

PERSONNALISATION
Couleurs sur demande après fourniture d'un code RAL

LA GARANTIE
La qualité de nos produits nous permet de vous offrir une garantie de 5 ans dans le cadre d'une utilisation normale.

LES OPTIONS
Stratus vous propose des accessoires pour un montage facile : consoles, cornières et pieds, ainsi que des options pour répondre à vos attentes : porte-serviettes, joues, dosserets latéraux…

LA CRÉATION
Vous pouvez créer en toute liberté votre plan vasque. La gamme Vario répond à vos envies : longueur - largeur - nombre et forme des vasques, etc…
Par ailleurs, notre bureau d'étude est à votre service pour tout développement particulier.

LES RÉPARATIONS
Sans démontage, il est possible de réparer un plan vasque avec un éclat suite à un choc anormal. Vous pouvez commander un kit de réparation avec sa notice technique.

LES NORMES
Pour votre sécurité, nos plans vasques sont conçus suivant les critères de la norme EN 14688.
La Prismalite est en conformité avec la réglementation REACH.
Pour les cotes de raccordement, nous répondons à la norme EN 32.

Aménagement sur-mesure

CSI a conçu différentes gammes d'équipements pour l'aménagement de la salle de bain en Prismalite®.

À partir des plans « standards », nous pouvons concevoir des produits sur-mesure :

- par le biais d'usinages spécifiques ;
- par l'ajout d'accessoires ;
- par une composition personnalisée…

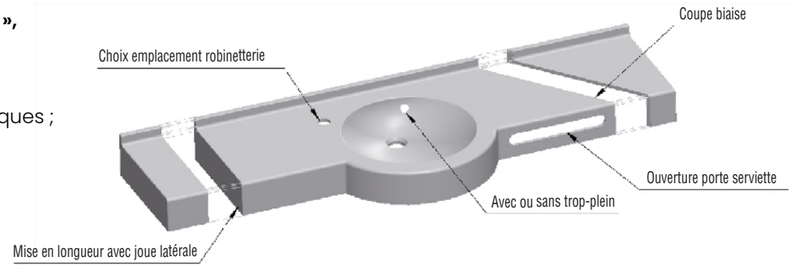

Nous avons la capacité de créer, selon votre demande, des produits nouveaux et exclusifs. Nos services commerciaux et techniques sont à votre disposition et à votre écoute

Normes PMR

CSI a développé une gamme destinée aux personnes à mobilité réduite (PMR) conformément au cadre réglementaire, visant à améliorer l'accessibilité et l'utilisation des bâtiments publics et privés pour toutes les personnes non valides :

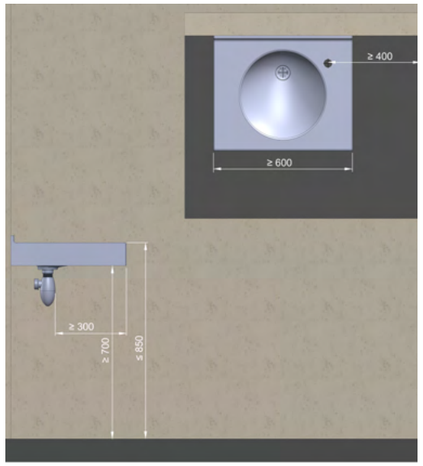

- Principe d'accessibilité : Loi Borloo pour l'égalité des droits et des chances, la participation et la citoyenneté des personnes handicapées 2005 -102 du 11 février 2005.
- Prescriptions générales permettant l'accessibilité de la salle d'eau: Arrêté du 1er août 2006 avec la Circulaire interministérielle n° DGUHC 2007-53 du 30 novembre 2007 relative à l'accessibilité des établissements recevant du public, des installations ouvertes au public et des bâtiments d'habitation.
- CSI conçoit des produits en suivant les critères de la norme EN14688 pour les appareils sanitaires, gage de sécurité pour l'utilisateur.
- CSI est en conformité avec la réglementation REACH-CE 1907-2006 mise à jour au 18/06/2010.
- Nos produits répondent à la norme EN 32 pour les cotes de raccordement.

Méthode de prise de cotes

À partir d'un plan-vasque du catalogue, il est possible de réaliser un plan-vasque sur-mesure. Pour cela, il suffit de nous fournir les cotes nécessaires à sa réalisation, selon la méthode de prise de cotes définie ci-dessus. Nos services techniques restent à votre service pour toute assistance.

- Lar : Longueur arrière
- Pp : Profondeur du plan-vasque
- Dd : Déport à droite
- Dg : Déport à gauche
- Dav : Déport avant
- Pv : Position de la vasque

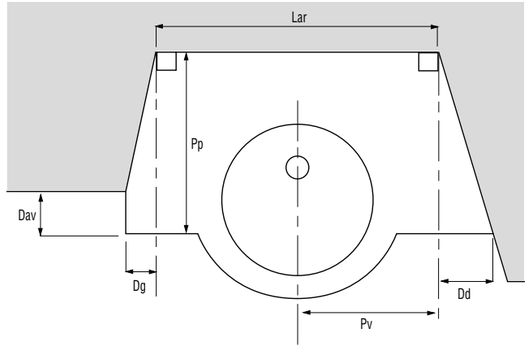

Entretien

Votre plan est constitué d'une résine de synthèse et de poudre de marbre.

Nous vous recommandons quelques règles d'utilisation et d'entretien pour maintenir votre plan en bon état de façon durable.

Pour l'entretien courant, utilisez des produits détergents doux, une éponge et de l'eau.

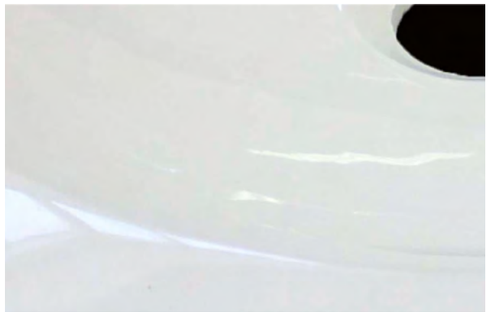

IMPORTANT :

- N'utilisez pas de poudre à récurer, de tampons abrasifs ou de brosses dures.
- Évitez l'usage ou le contact avec les produits corrosifs (soude caustique, déboucheurs de tuyauterie…) et les solvants puissants (acétone, trichloréthylène…).
- Certains colorants capillaires peuvent laisser des traces et sont à proscrire.

Principe de pose des plans vasque à suspendre

VERSION A : En façade

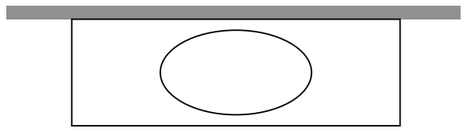

VERSION B : En niche

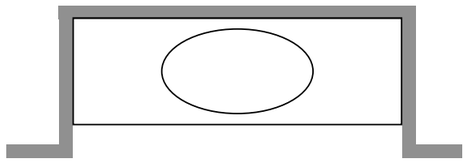

VERSION C : Angle en niche à gauche

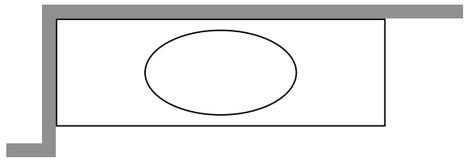

VERSION D : Angle en niche à droite

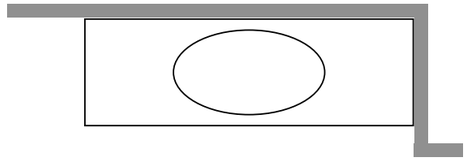

ZENITIS
Receveurs de douche

Design, qualité et personnalisation des receveurs de douche ZENITIS : un choix idéal pour toute rénovation ou élaboration d'un nouveau projet de salle de bain. Ligne minimaliste, coloris variés pour la douche, possibilités de nuance et découpe sur-mesure permettent de s'adapter à tout style de décor pour ne renoncer à rien.

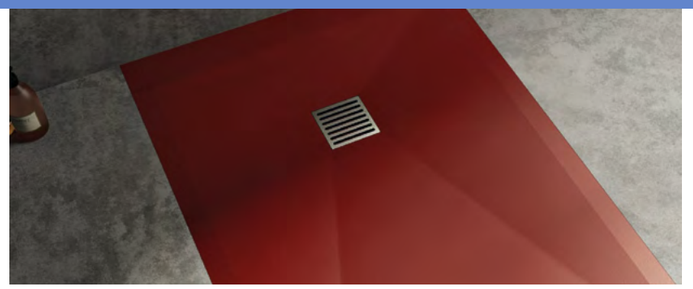

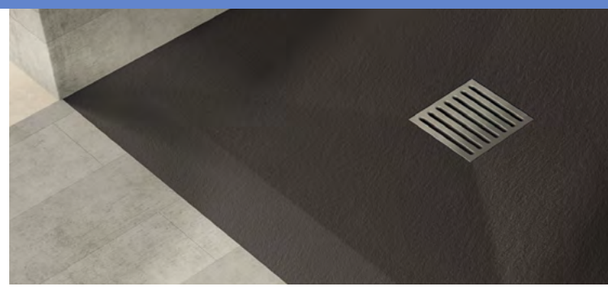

Détails, finitions et dimensions

Couleurs standards

Blanc

Anthracite

Sable

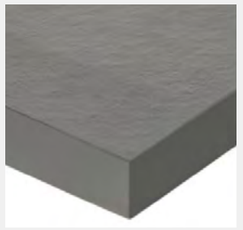

Ciment

Grille Inox

Personnalisation

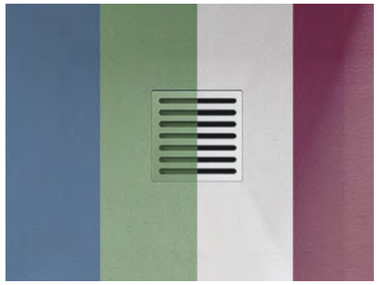

- Couleurs sur demande après fourniture d'un code RAL ou NCS
- Bonde et grille livrées avec le receveur
- Option : pieds / plinthes / Coupe

ZENITIS

Télécharger le PDF de la fiche technique

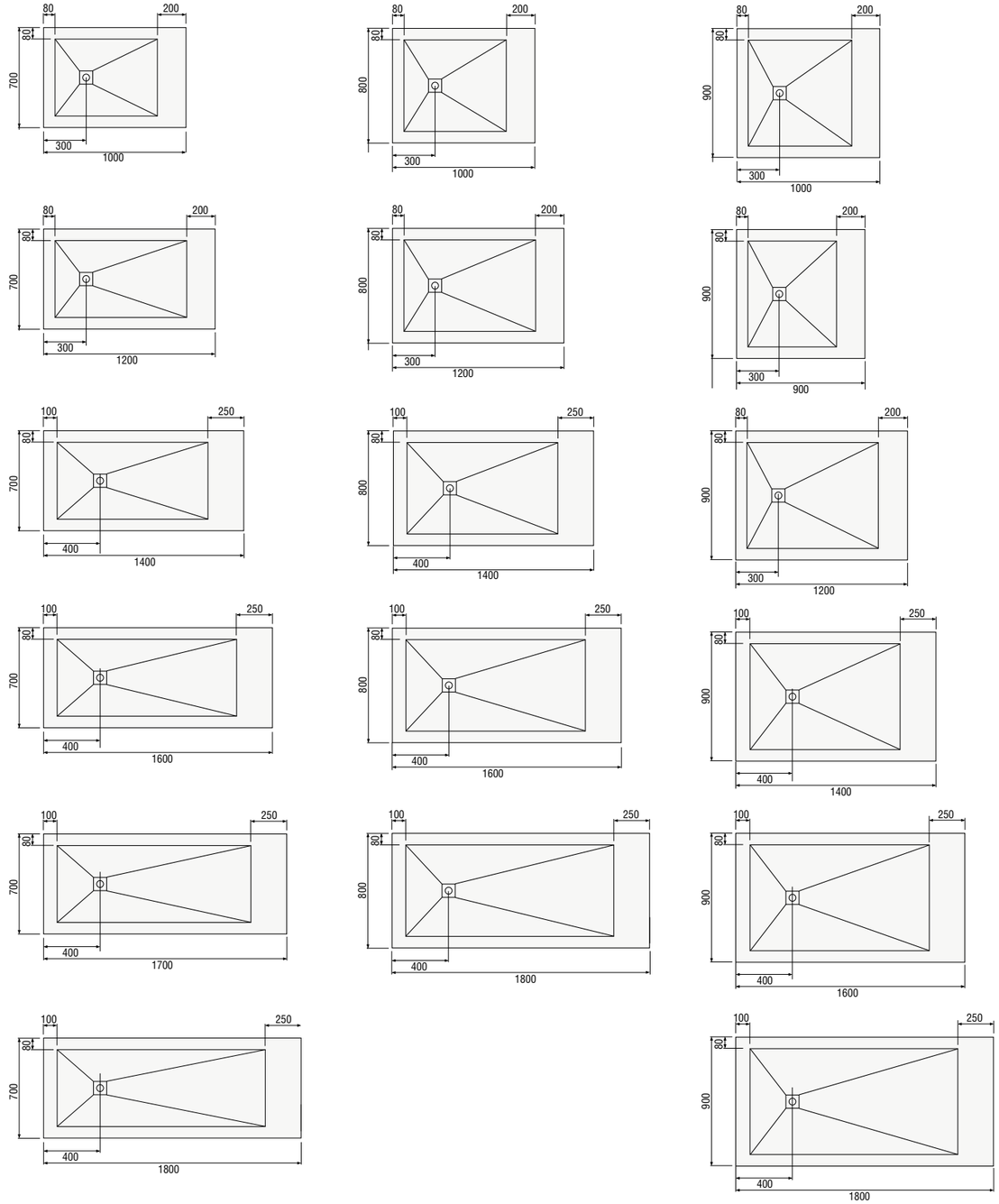

Garantie

Pour pouvoir exercer la mise en jeu de la garantie qui leur est attachée, tous défauts relatifs à nos produits devront être constatés au déballage et avant toute opération de montage.

Méthode de contrôle

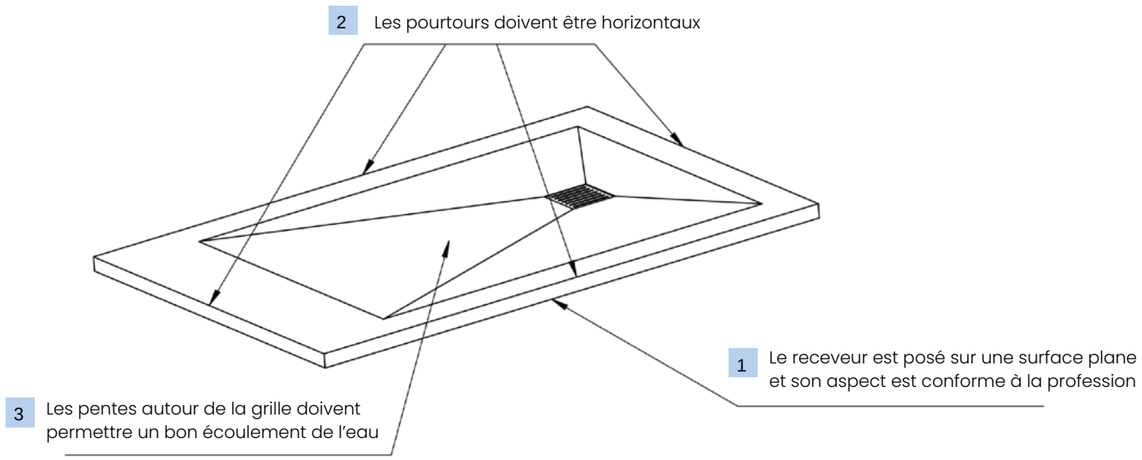

Pose

1 - Le receveur a été contrôlé selon la méthode ci-dessus.

2 - Le receveur doit être posé sur la surface plane et sans défaut.

3 - Après mise en place du receveur équipé de sa bonde, un essai d'écoulement doit être réalisé.

4 - L'environnement du receveur peut être complété : joint, carrelage, paroi de douche, etc.

La Sté CSI ne prend nullement en charge les malfaçons dues aux erreurs de pose.

ZENITIS
Receveurs de douche

Avantages et entretien

Avantages

- Extra plat 30 mm : pour une bonne intégration esthétique dans votre salle d'eau.
- Nettoyage : facile et aisé avec une surface non poreuse et une très bonne résistance aux taches.
- Solidité : une résistance importante à la charge et une grande tenue aux chocs thermiques.
- Garantie : les qualités de Zénitis nous permettent de vous offrir une garantie de 5 ans.
- Sécurité : Pour une évacuation rapide de l'eau, la bonde fournie avec Zénitis a un débit de 50 litres/minute, de plus la surface de Zénitis est classée antiglisse PN12.
- Sur mesure : Zénitis peut être adapté à vos besoins avec l'option sur mesure. La coupe se fait en usine.
- Léger : Pour une pose confortable, Zénitis est plus léger de 30 à 40 % par rapport aux références du marché.

Entretien

- Votre receveur est constitué d'une résine de synthèse et de poudre de marbre.
  Nous vous recommandons quelques règles d'utilisation et d'entretien pour maintenir votre receveur en bon état de façon durable.
  Pour l'entretien courant, utilisez des produits détergents doux, une éponge et de l'eau.
- **IMPORTANT : N'utilisez pas de poudre à récurer, de tampons abrasifs ou de brosses dures.**
- Evitez l'usage ou le contact avec les produits corrosifs (soude caustique, déboucheurs de tuyauterie...) et les solvants puissants (acétone, trichloréthylène...).
- Certains colorants capillaires peuvent laisser des traces et sont à proscrire.
- **Kit de réparation sur demande.**

Accessoires fournis

Bonde 50l/mn :

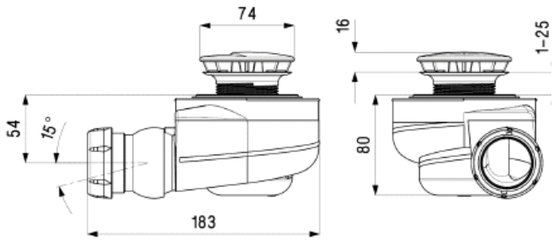

Grille inox :

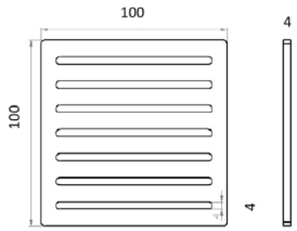

Sur Mesure : Option

Prise de cotes par le client - coupes en usine

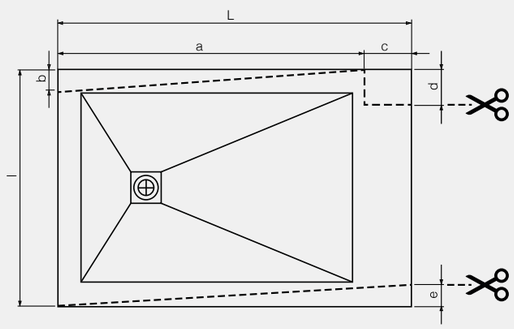

Finition des chants visibles après coupes

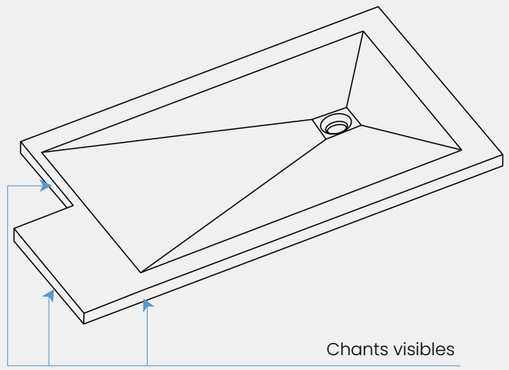

ZENITIS
Receveurs de douche

Accessoires en option

Pieds recoupables 60 à 155 mm

- 7 pieds conseillés pour longueur jusqu'à 1400
- 8 pieds conseillés au-delà.

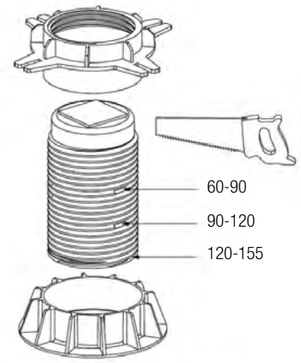

Bordure supplémentaire montée en usine selon demande

Exemple

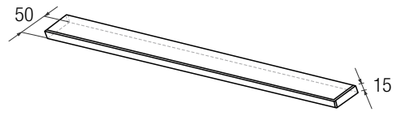

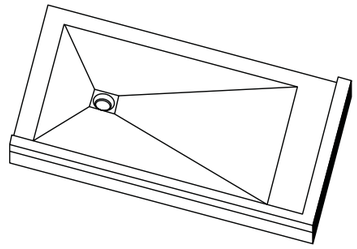

Coude pour sortie verticale

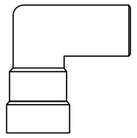

- Ø 40 M
- Ø 40 F
- Ø 50 M

Plan Mobilité Réduite

Acajou MR

Télécharger le PDF
de la fiche technique

Caractéristiques

- Bonde EN 32
- Modèle droite ou gauche
- Vasque diamètre 380 / Prof. 100
- Avec ou sans trop-plein
- Robinet à droite ou à gauche sans joue sur le coté de 350 mm

Détails techniques

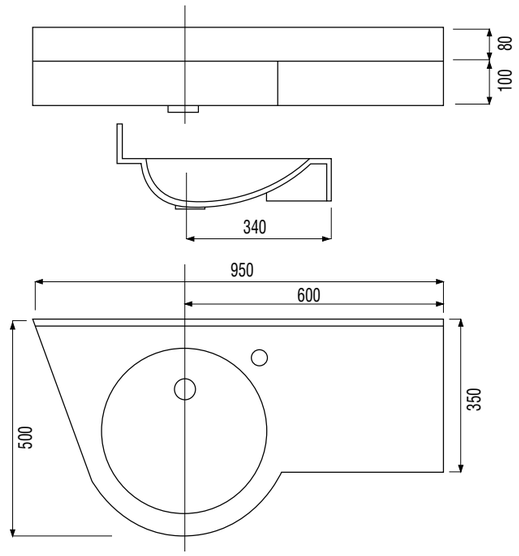

Angle bol avancé 823 MR

Télécharger le PDF
de la fiche technique

Caractéristiques

- Bonde EN 32
- Vasque : 485 x 380 / Prof. 100
- Avec ou sans trop-plein
- Robinet à droite ou à gauche

Détails techniques

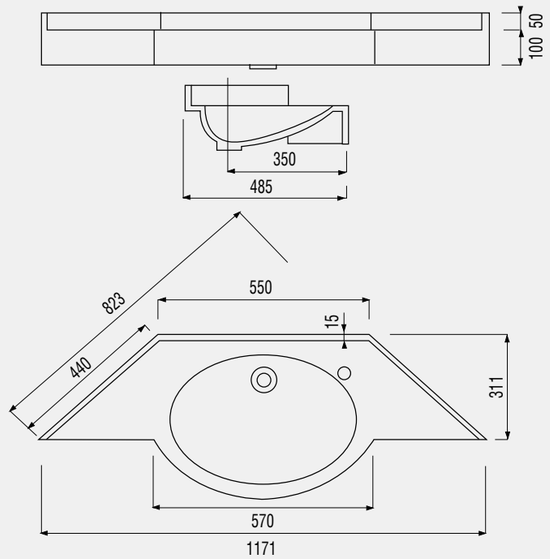

Acquarelle MR

Télécharger le PDF
de la fiche technique

Caractéristiques

- Bonde EN 32
- Vasque 500 x 300 / Prof. 100
- Avec ou sans trop-plein
- Robinet centré
- Avec joues latérales

Détails techniques

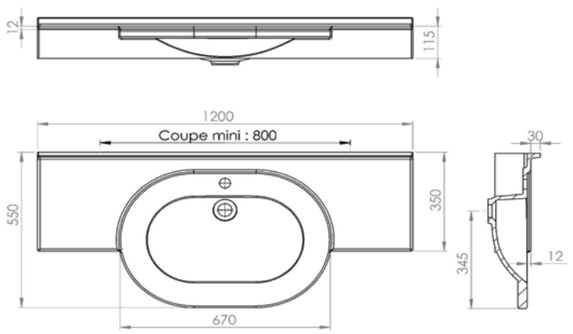

Arles MR

Télécharger le PDF
de la fiche technique

Caractéristiques

- Bonde EN 32
- Vasque 450 x 350 / Prof. 100
- Avec ou sans trop-plein
- Robinet centré
- Avec joues latérales

Détails techniques

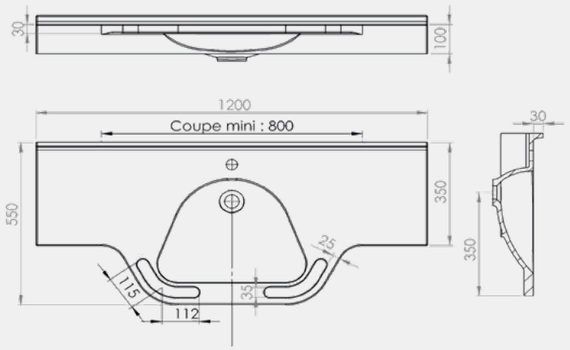

Brasero MR

Télécharger le PDF
de la fiche technique

Caractéristiques

- Bonde EN 32
- Vasque : 565 x 360 / Prof. 130
- Avec ou sans trop-plein
- Robinet centré
- Avec pointe à droite ou à gauche

Détails techniques

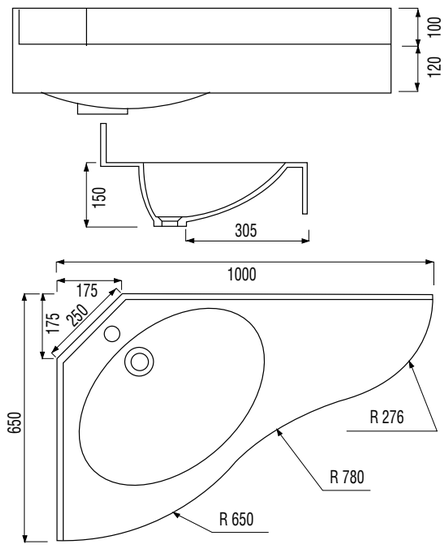

Clemery MR

Télécharger le PDF
de la fiche technique

Caractéristiques

- Bonde EN 32
- Vasque : 565 x 360 / Prof. 100
- Avec ou sans trop-plein
- Robinet centré
- Avec pointe à droite ou à gauche

Détails techniques

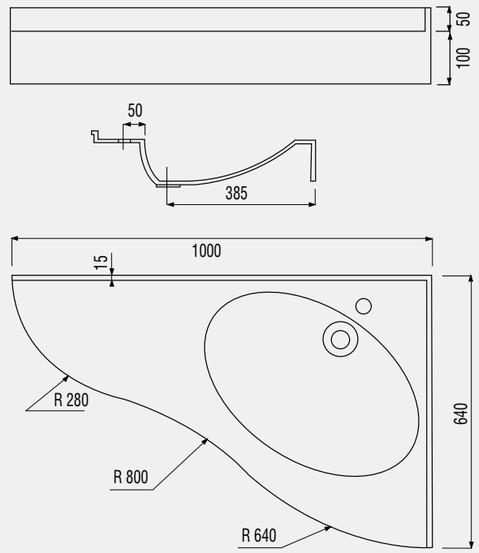

Colorado 1 vasque MR

Télécharger le PDF de la fiche technique

Caractéristiques

- Bonde EN 32
- Vasque diamètre 380 / Prof. 100
- Avec ou sans trop-plein
- Robinet à droite ou à gauche
- Avec joues latérales

Détails techniques

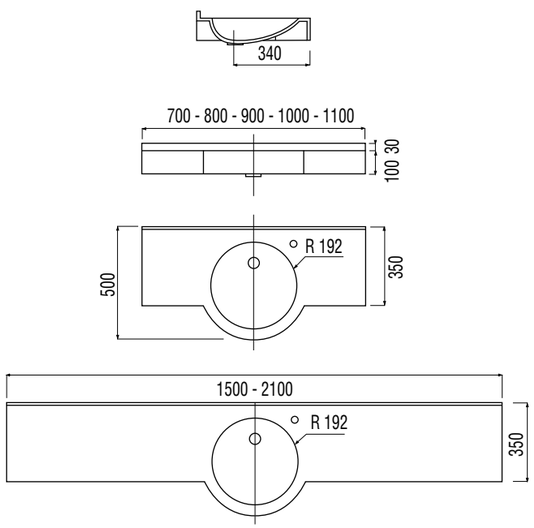

Colorado 2 vasques MR

Télécharger le PDF de la fiche technique

Caractéristiques

- Bonde EN 32
- Vasque diamètre 380 / Prof. 100
- Avec ou sans trop-plein
- Robinet à droite ou à gauche
- Avec joues latérales

Détails techniques

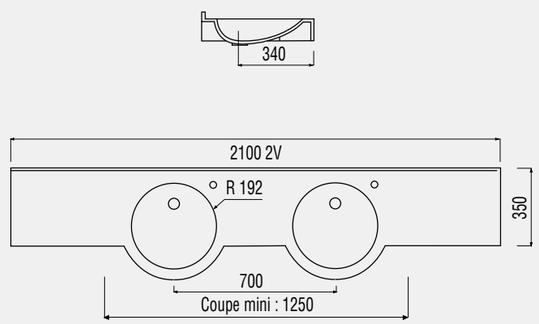

Del Rio MR

Télécharger le PDF de la fiche technique

Caractéristiques

- 500 x 345 en monovasque
- 400 x 345 en multivasque
- Bonde EN 32
- Prof. Vasque : 100 mm
- Avec ou sans trop-plein
- Trou robinet centré
- Avec joues latérales

Détails techniques

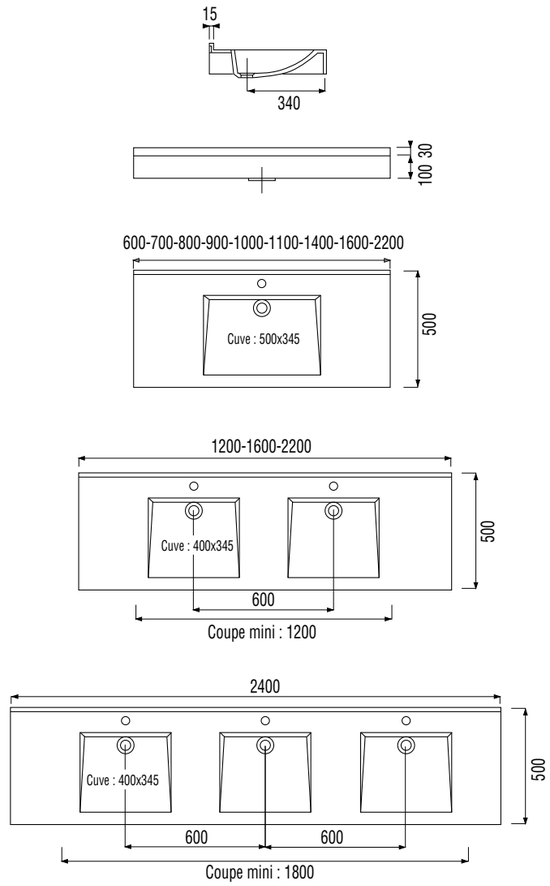

Plan Mobilité Réduite
matière prismalite

1 vasque

2 vasques

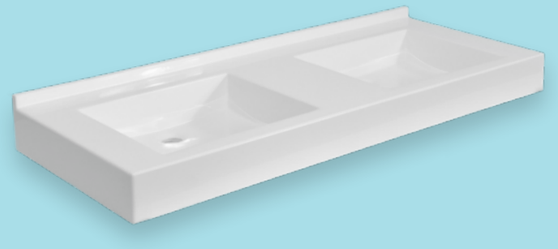

3 vasques

Espérance MR autoportant

Télécharger le PDF
de la fiche technique

Caractéristiques

- Arrondi à droite ou à gauche
- Bonde EN 32
- Vasque diamètre 380 / Prof. 100
- Avec ou sans trop-plein
- Robinet dans l'angle
- Retombée de 100 mm sur 3 faces

Détails techniques

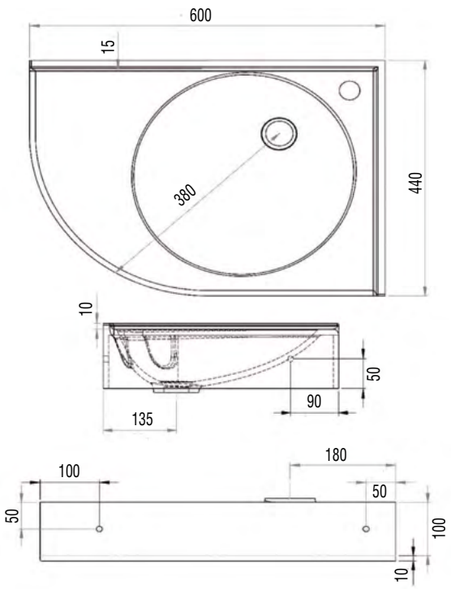

Floride d'angle MR

Télécharger le PDF
de la fiche technique

Caractéristiques

- Bonde EN 32
- Modèle pointe à gauche
- Vasque : 460 x 350 / Prof. 100
- Avec ou sans trop-plein
- Robinet coté angle droit
- Avec pointe à droite ou pointe à gauche
- Sans joue coté dosseret

Détails techniques

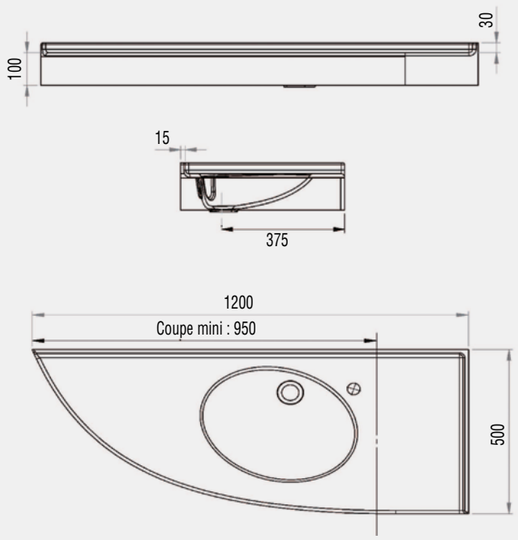

Floride MR

Télécharger le PDF
de la fiche technique

Caractéristiques

- Bonde EN 32
- Vasque diamètre 380 / Prof. 100
- Avec ou sans trop-plein
- Robinet à droite ou à gauche

Détails techniques

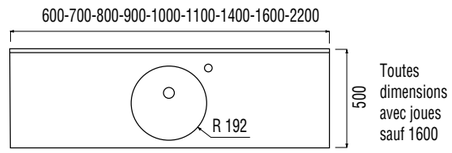

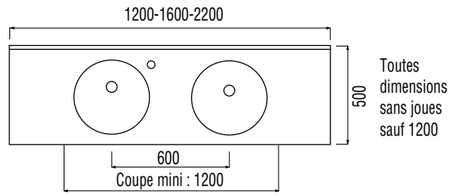

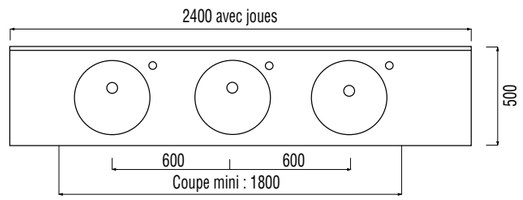

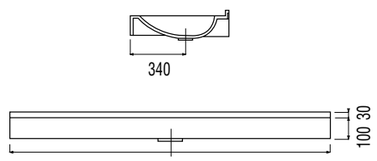

Plan Mobilité Réduite
matière prismalite

1 vasque

2 vasques

3 vasques

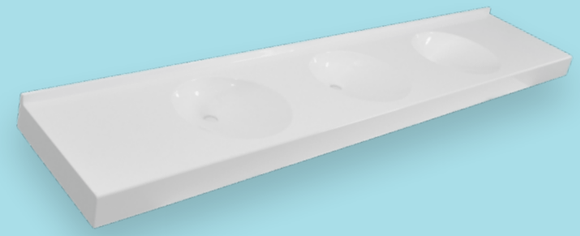

Grenada MR

Télécharger le PDF
de la fiche technique

Caractéristiques

- Arrondi à droite ou à gauche
- Bonde EN 32
- Vasque : 460 x 330 / Prof. 100
- Avec ou sans trop-plein
- Sans joues
- Robinet à droite ou à gauche

Détails techniques

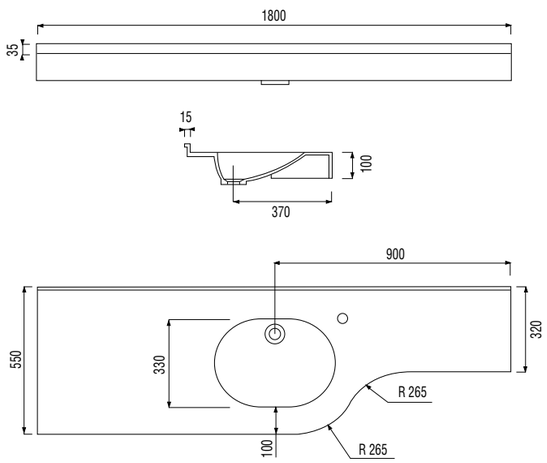

Hyères MR

Télécharger le PDF
de la fiche technique

Caractéristiques

- Avec arrondi à droite ou à gauche
- Bonde EN 32
- Vasque diamètre 380 / Prof. 100
- Avec ou sans trop-plein
- Joue sur coté arrondi
- Robinet à droite ou à gauche

Détails techniques

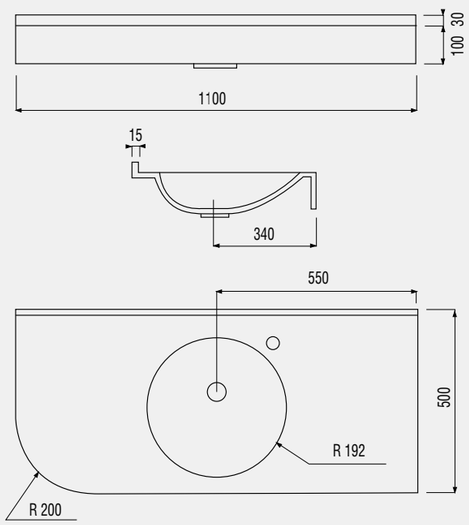

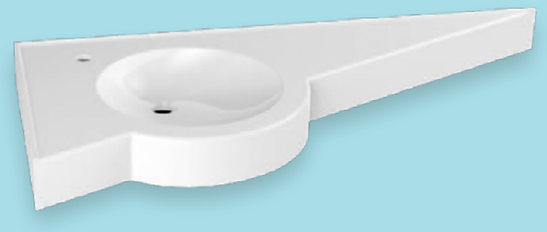

Le havre MR autoportant

Télécharger le PDF
de la fiche technique

Caractéristiques

- Pointe à droite ou à gauche
- Bonde EN 32
- Vasque diamètre 380 / Prof. 100
- Avec ou sans trop-plein
- Robinet en angle
- Retombée sur 3 faces de 100 mm

Détails techniques

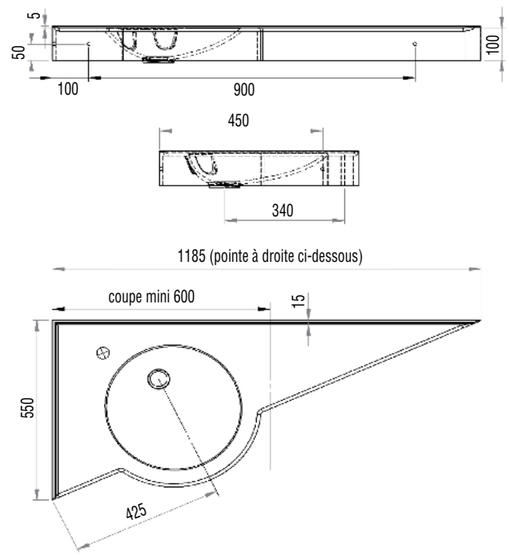

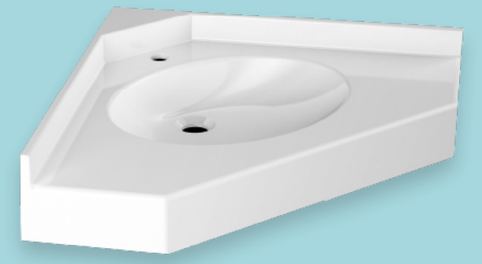

Mirage MR

Télécharger le PDF
de la fiche technique

Caractéristiques

- Bonde EN 32
- Vasque : 430 x 330 / Prof. 90
- Robinet centré
- Avec ou sans trop-plein
- Tablette arrière recoupable

Détails techniques

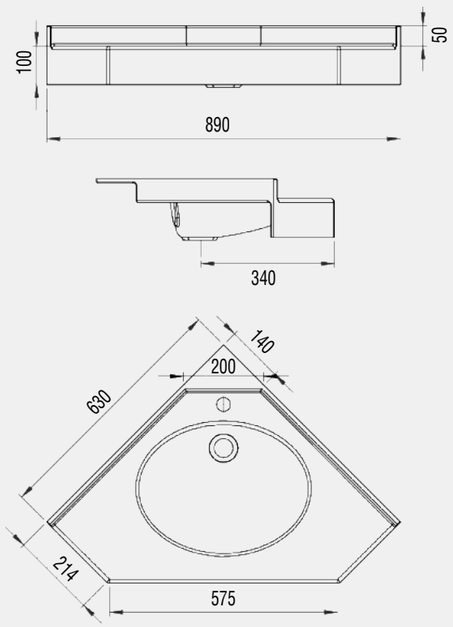

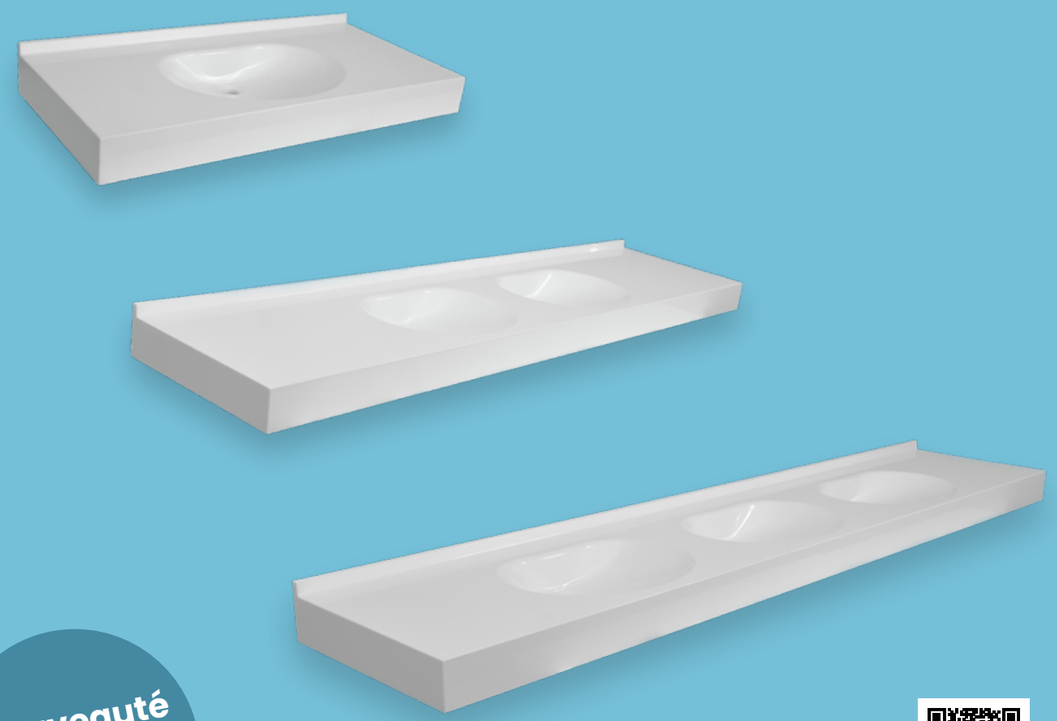

Nouveauté 2024

Télécharger le PDF
de la fiche technique

Opale MR

Caractéristiques

- Bonde EN 32
- Vasque : 480 x 340 / Prof. 100
- Avec ou sans trop-plein
- Robinet gauche, centre ou droite
- Avec joues latérales

Détails techniques

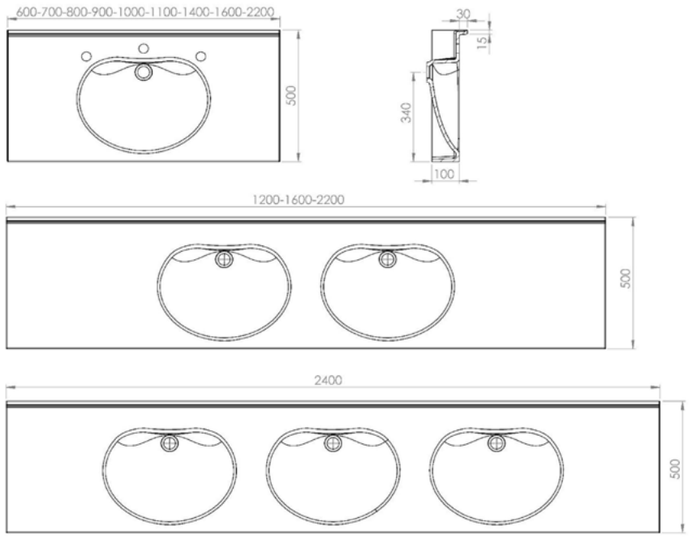

Plan Mobilité Réduite
matière prismalite

Télécharger le PDF
de la fiche technique

Roanne MR

Caractéristiques

- Bonde EN 32
- Vasque : 495 x 325 / Prof. 100
- Sans trop-plein
- Robinet à droite ou à gauche
- Sans joues

Détails techniques

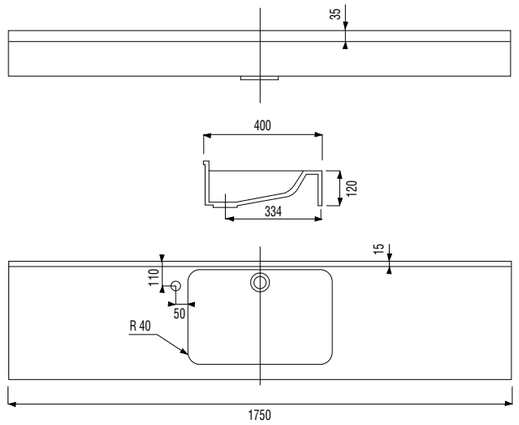

Télécharger le PDF
de la fiche technique

Satine MR

Caractéristiques

- Bonde EN 32
- Pointe à droite ou à gauche
- Vasque : 565 x 360 / Prof. 100
- Avec ou sans trop-plein
- Robinet à droite ou à gauche
- Sans joue côté dosseret

Détails techniques

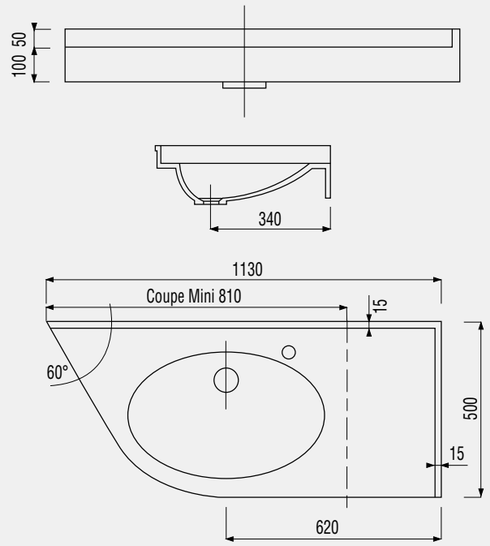

Senlis MR

Télécharger le PDF
de la fiche technique

Caractéristiques

- Bonde EN 32
- Vasque diamètre 380 / Prof. 100
- Avec ou sans trop-plein
- Robinet centré

Détails techniques

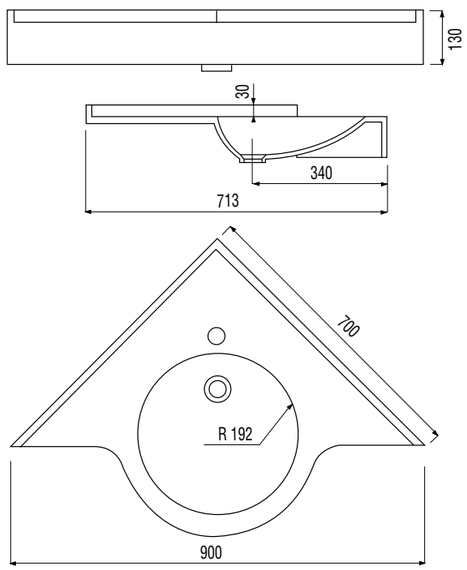

Virginie MR

Télécharger le PDF
de la fiche technique

Caractéristiques

- Bonde EN 32
- Vasque diamètre 380 / Prof. 100
- Avec ou sans trop-plein
- Robinet dans l'axe

Détails techniques

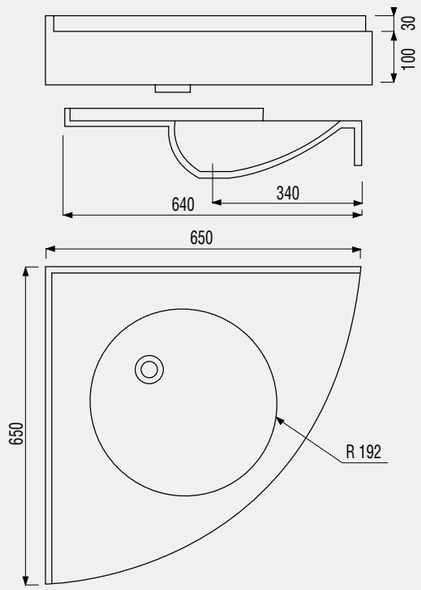

Virginie avec tablette arrière découpable MR

Télécharger le PDF
de la fiche technique

Caractéristiques

- Bonde EN 32
- Vasque diamètre 380 / Prof. 100
- Avec ou sans trop-plein
- Robinet droite/gauche

Détails techniques

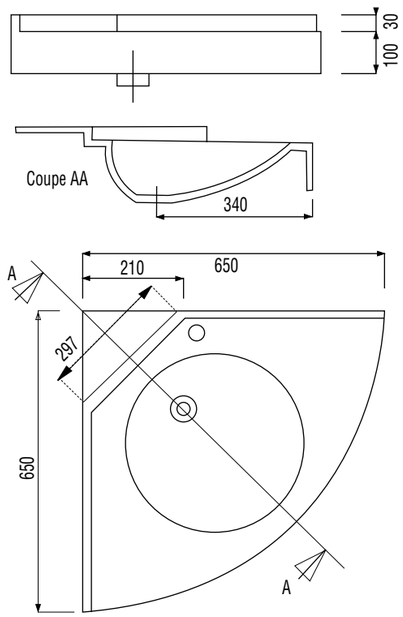

Virgule autoportant MR

Télécharger le PDF
de la fiche technique

Caractéristiques

- Bonde EN 32
- Vasque diamètre 380 / Prof. 100
- Avec ou sans trop-plein
- Robinet en angle ou D/G
- Angle à droite ou à gauche

Détails techniques

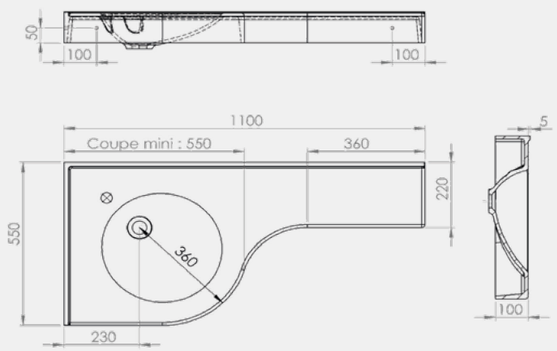

Plans spéciaux et sur-mesure

VARIO plan personnalisable avec vasques intégrées

Télécharger le PDF
de la fiche technique

Caractéristiques

- Matière : Prismalite
- Vasque : Nombre et position à définir par vos soins (sous conditions)
- Forme vasque (Prof. 100)
  - Ronde : Diam. 380
  - Ovale : 560 x 360
  - Rectangle : 500 x 325
  - Del Rio : 400 x 345
  - Vasque en pente 400 x 350 ou 700 x 350
- Mobilité réduite sur demande
- Trou robinet : selon votre demande
- Avec ou sans trop-plein
- Longueur AR : 3 100 maxi
- Longueur AV : 3 100 maxi
- Profondeur Gauche : 650 maxi
- Profondeur Droite : 650 maxi
- Hauteur dosseret : 150 maxi
- Hauteur jupe : 150 maxi

mini-maxi sous conditions,
nous consulter

Vous choisissez

- Les dimensions
- Le type de vasque
- Le nombre de vasques
- La position des vasques
- La position de la robinetterie

Vasques disponibles

Ronde

Ovale

Rectangulaire

Del Rio

Vasque en pente sans bonde apparente

Détails techniques

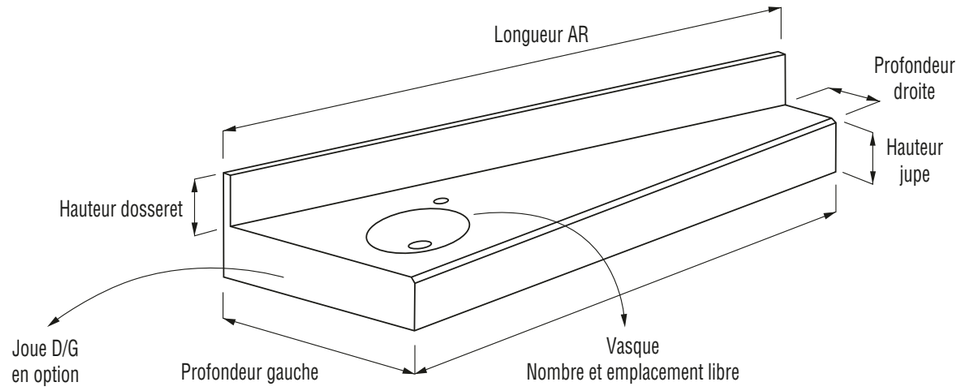

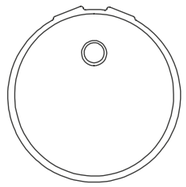

- Vasque ronde
  Ø 380 / Prof. 100
- Bonde EN 32
- Avec ou sans trop-plein

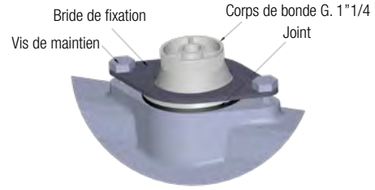

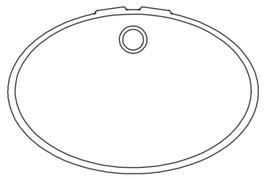

- Vasque ovale
  560 x 360 / Prof. 100
- Bonde EN 32
- Avec ou sans trop-plein

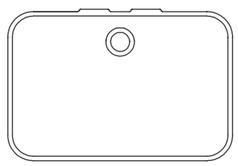

- Vasque rectangle
  500 x 325 / Prof. 100
- Bonde EN 32
- Avec ou sans trop-plein

- Vasque ronde
  Ø 380 / Prof. 100
- Bonde EN 32
- Avec ou sans trop-plein

- Vasque Del Rio
  400 x 345 / Prof. 100
- Bonde EN 32
- Avec ou sans trop-plein

- Vasque en pente sans bonde apparente
  700 x 350 / Prof. 100
- Sans trop-plein

Plans spéciaux
et sur-mesure

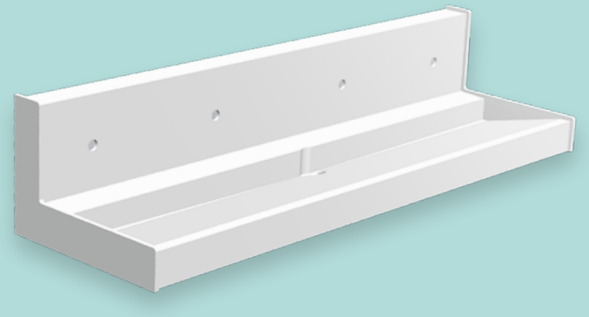

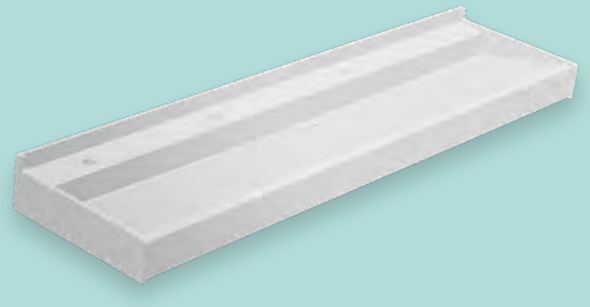

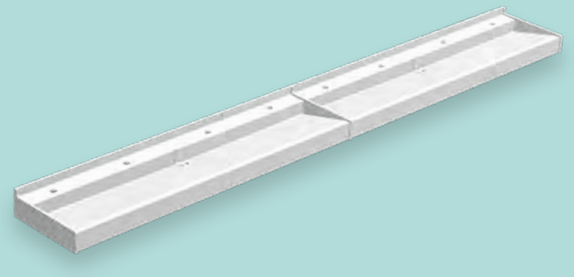

Lagune MR

Télécharger le PDF
de la fiche technique

Caractéristiques

- Matière : Prismalite
- Mono-vasque PMR
- Sans trop-plein
- Robinetterie sur plage arrière ou murale
- Vasque (Prof. 100)
- Support pour pose sur console
- Bonde EN 32
- Montage sur console
  (voir accessoires)
- Longueur maxi : 2 ml par bloc

Vous choisissez

- La longueur
- Dosseret avec robinetterie murale
- Dosseret bas avec robinetterie sur plage
- Le nombre de trous de robinet et
  l'emplacement

Détails techniques

Vue perspective

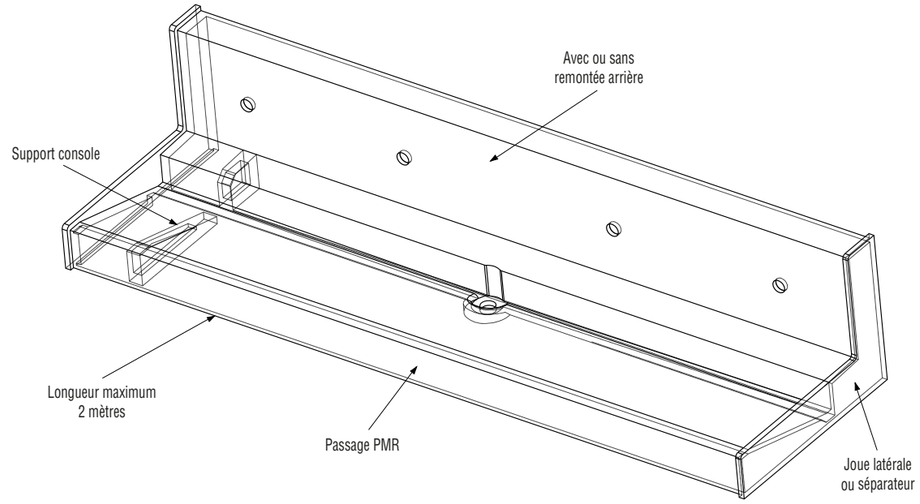

Vue coupe latérale

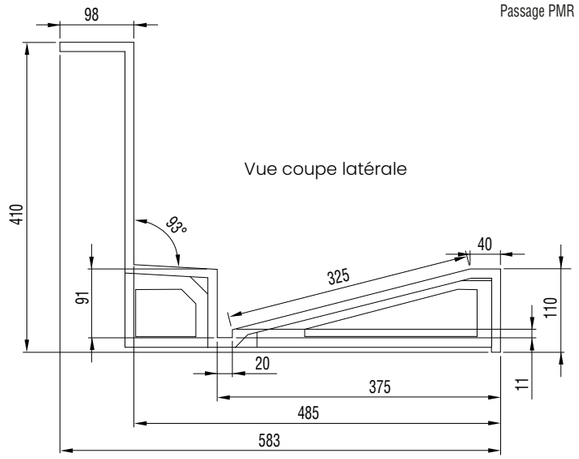

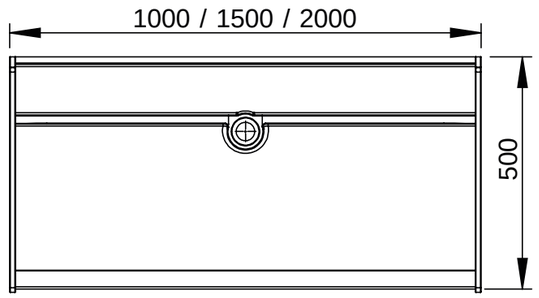

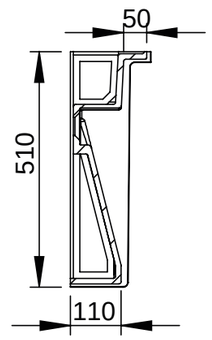

Modul MR

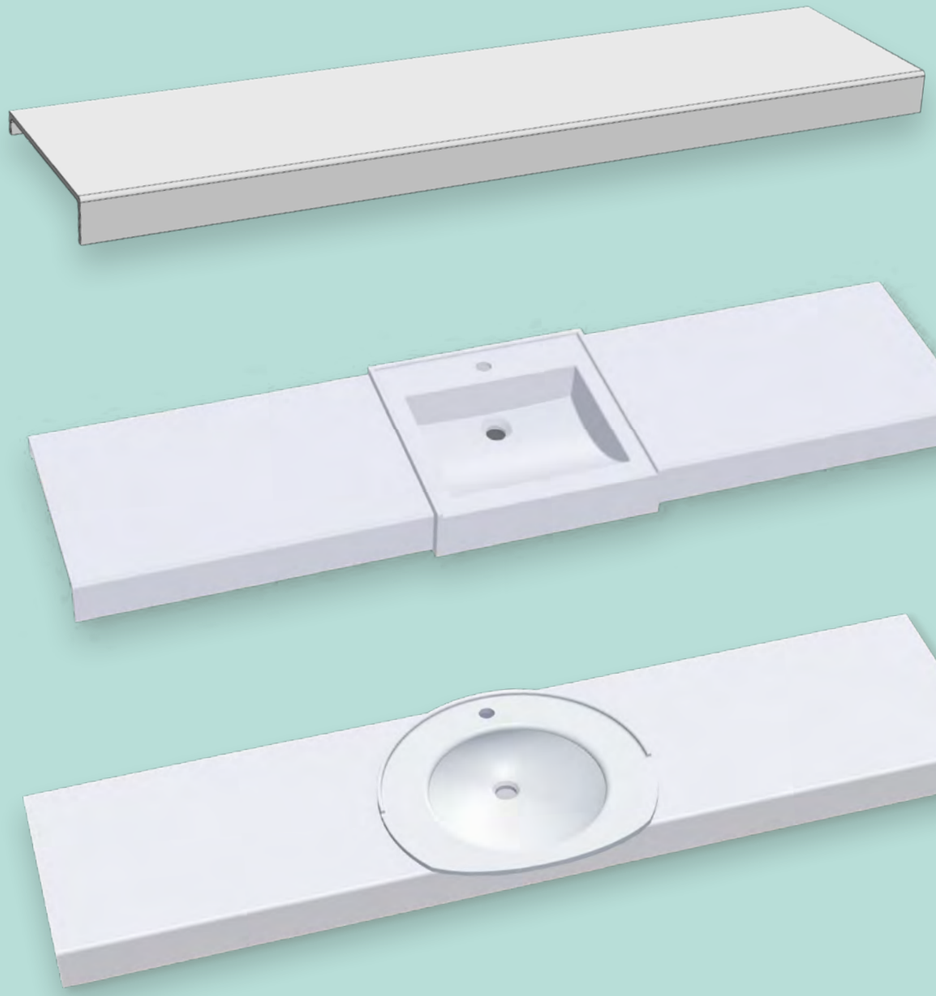

Télécharger le PDF
de la fiche technique

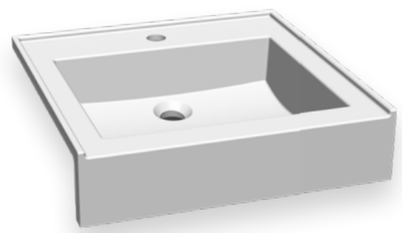

Détails techniques

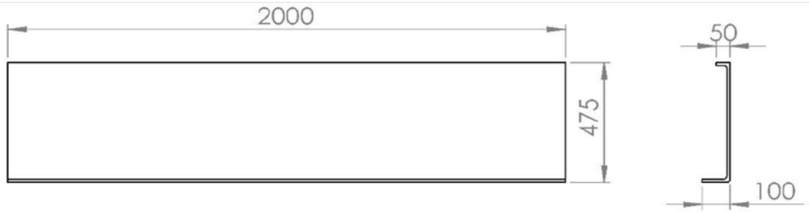

- Plateau seul longueur 2000 recoupable
- Joues latérales en option

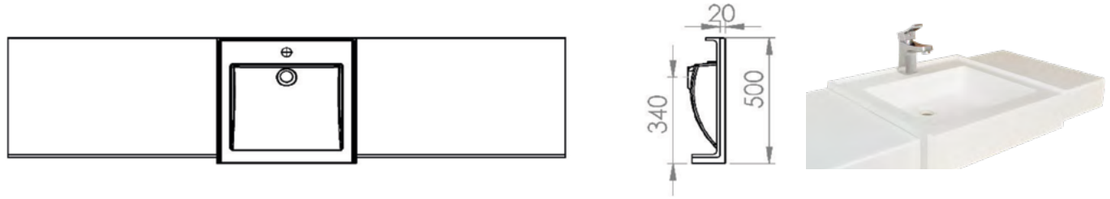

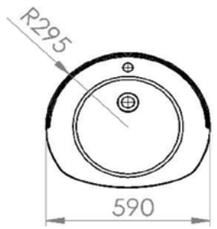

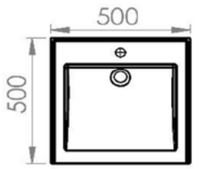

- Vasque ronde Ø 380 / Prof. 100
- Bonde EN 32
- Avec ou sans trop-plein
- De 1 à 3 vasques positionnables
- Cote minimale : 1 vasque : 640
  2 vasques : 1270 entraxe 630
  3 vasques : 1900 entraxe 630

- Vasque Del rio 400 x 345 / Prof. 100
- Bonde EN 32
- Avec ou sans trop-plein
- De 1 à 3 vasques positionnables
- Cote minimale : 1 vasque : 550
  2 vasques : 1100 entraxe 500
  3 vasques : 1650 entraxe 500

Plans spéciaux
et sur-mesure

Gaya MR

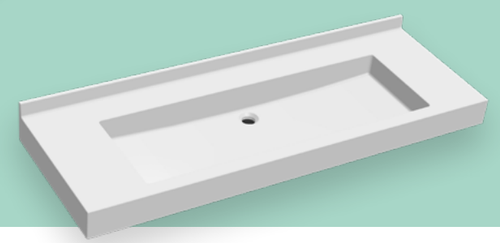

Télécharger le PDF
de la fiche technique

Caractéristiques

- Vasque prof. 100 mm
- Bonde EN 32
- Avec ou sans trop-plein
- Robinet : nombre et emplacement au choix
- Cote de profondeur sans dosseret : 500 mm
- Avec joues latérales sur les versions d'origine
  1200 mm
  1500 mm
  1800 mm
  2000 mm

Détails techniques

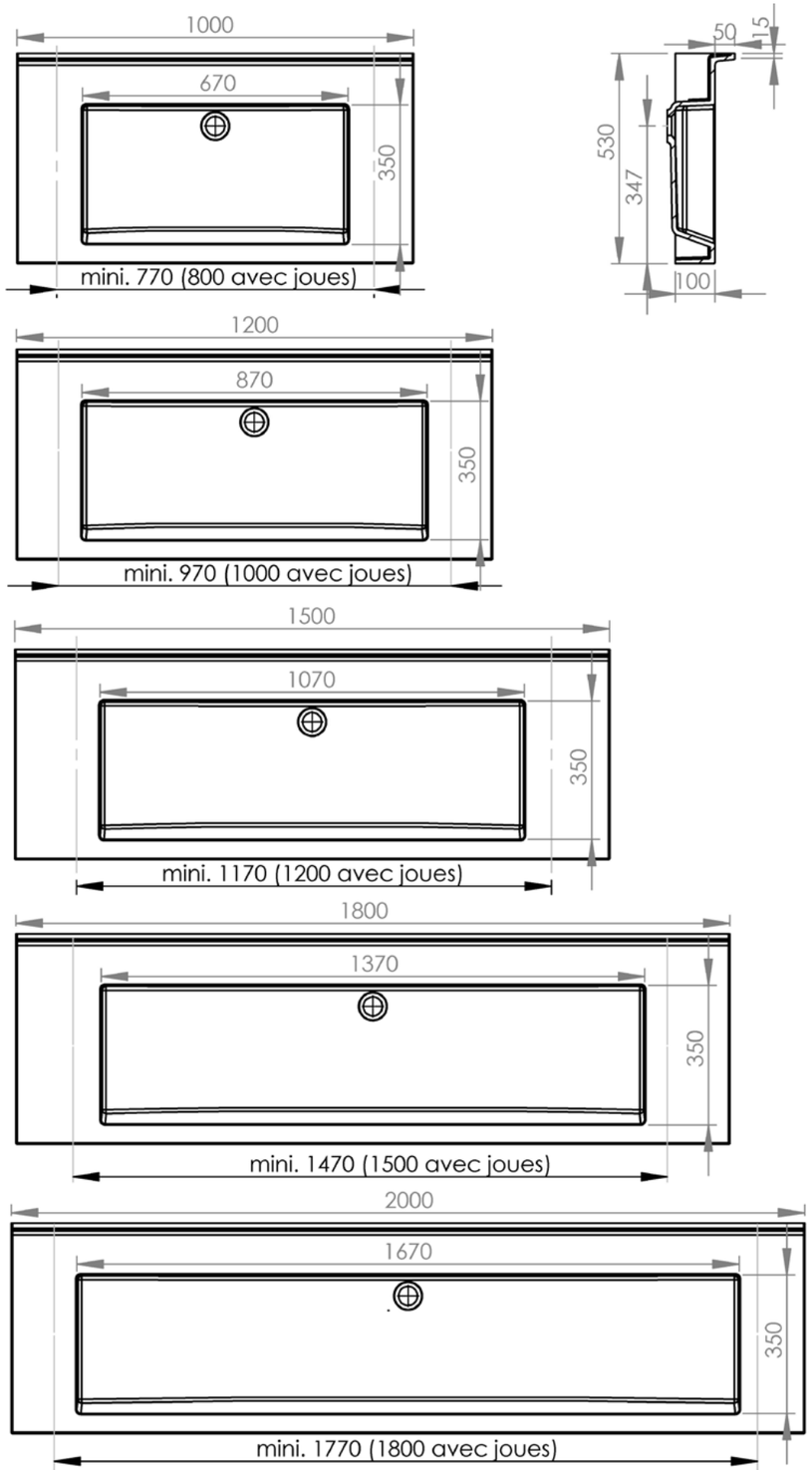

Plan à suspendre

Californie

Télécharger le PDF
de la fiche technique

Caractéristiques

- Bonde EN 32
- Vasque : 470 x 280 / Prof. 140
- Long 700 mini en 1 V
- Avec ou sans trop-plein
- Robinet centré
- Avec joues latérales

Détails techniques

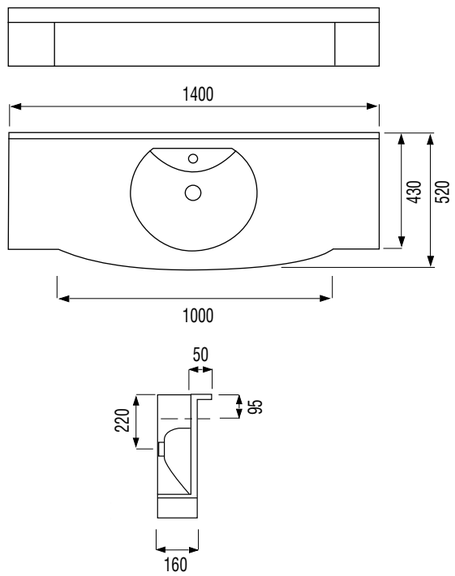

Californie 2 vasques

Télécharger le PDF
de la fiche technique

Caractéristiques

- Bonde EN 32
- Vasque : 470 x 280 / Prof. 140
- Long 1100 mini en 2 V
- Avec ou sans trop-plein
- Robinet centré
- Avec joues latérales

Détails techniques

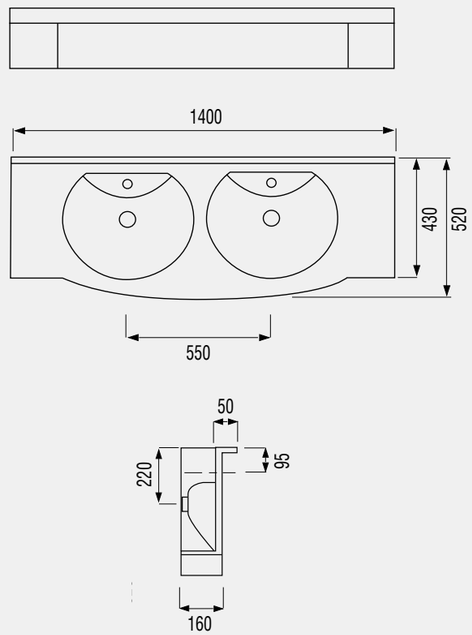

Caroline

Télécharger le PDF
de la fiche technique

Caractéristiques

- Bonde EN 32
- Vasque : 470 x 275 / Prof. 130
- Avec ou sans trop-plein
- Robinet centré
- Sans joues

Détails techniques

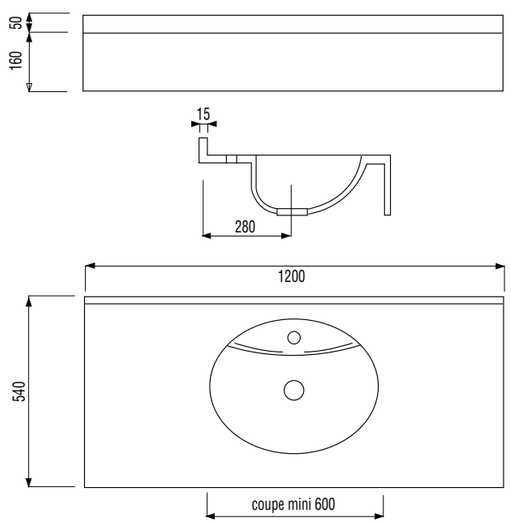

Egée autoportant

Télécharger le PDF
de la fiche technique

Caractéristiques

- Bonde EN 32
- Vasque : 420 x 320 / Prof. 150
- Avec ou sans trop-plein
- Robinet centré
- Avec joues latérales

Détails techniques

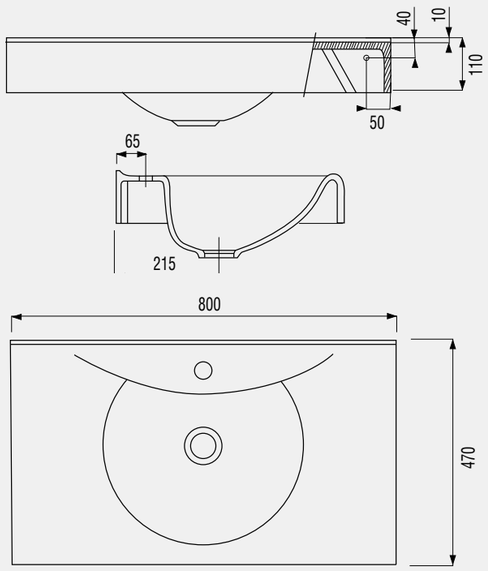

Floride

Télécharger le PDF
de la fiche technique

Caractéristiques

- Bonde EN 32
- Vasque : 480 x 320 / Prof. 135
- Avec ou sans trop-plein
- Robinet centré
- Avec joues latérales

Détails techniques

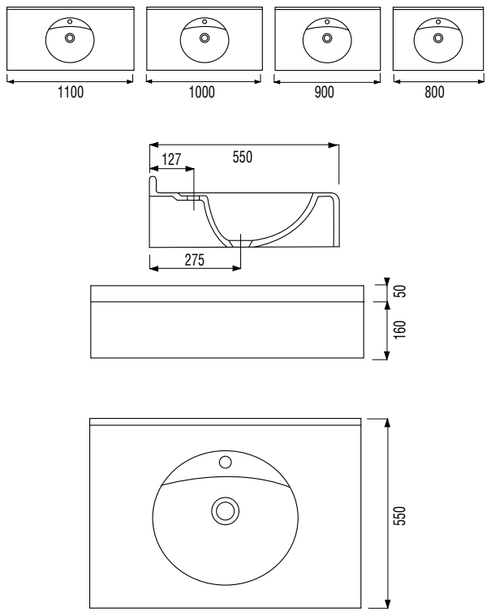

Missouri

Télécharger le PDF
de la fiche technique

Caractéristiques

- Bonde EN 32
- Vasque : 480 x 320 / Prof. 135
- Avec ou sans trop-plein
- Robinet centré

Détails techniques

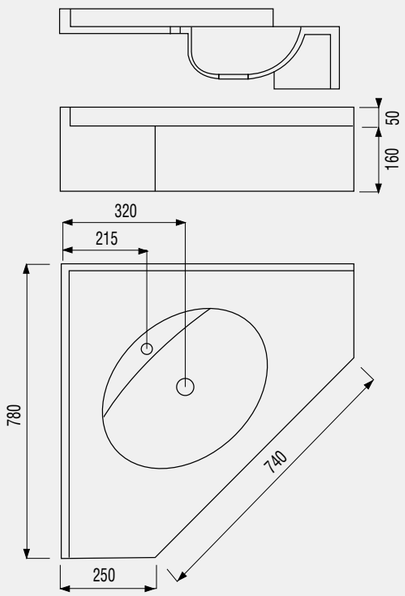

1 vasque

2 vasques

3 vasques

Oregon

Télécharger le PDF
de la fiche technique

Caractéristiques

- Bonde EN 32
- Vasque : 480 x 320 / Prof. 135
- Avec ou sans trop-plein
- Robinet centré
- Sans joues

Détails techniques

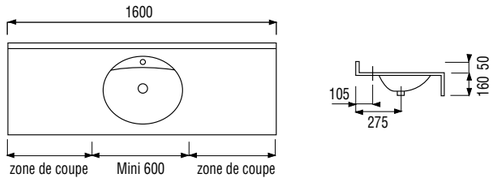

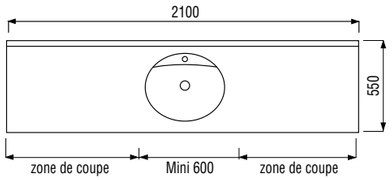

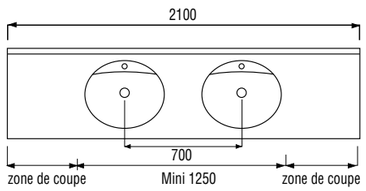

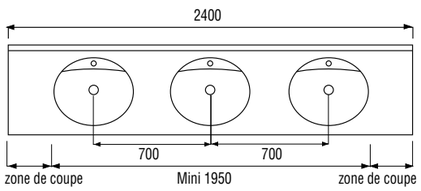

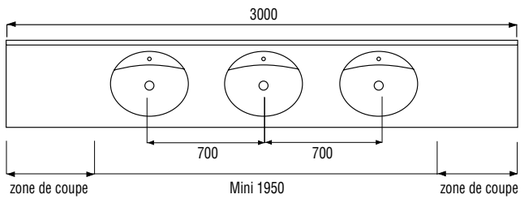

Plan à suspendre
matière prismalite

Virginie

Télécharger le PDF
de la fiche technique

Caractéristiques

- Bonde EN 32
- Vasque : 460 x 300 / Prof. 145
- Avec ou sans trop-plein
- Robinet centré

Détails techniques

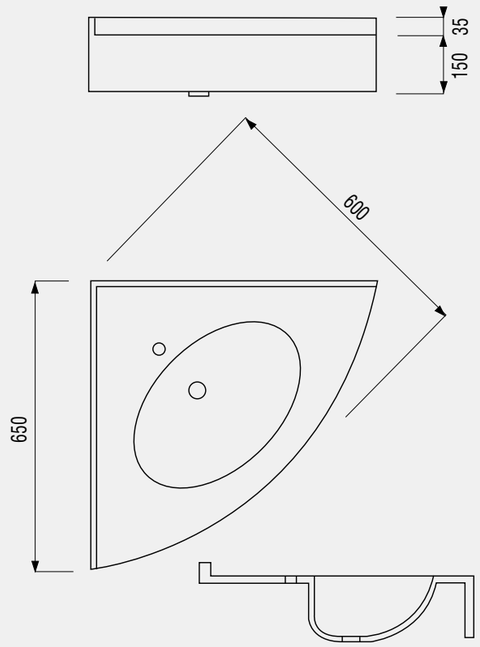

Notes / Croquis

Plan à poser

Atlantic

Télécharger le PDF
de la fiche technique

Caractéristiques

- Bonde EN 32
- Vasque 394 x 320 / Prof. 150
- Avec trop-plein
- Robinet centré

Détails techniques

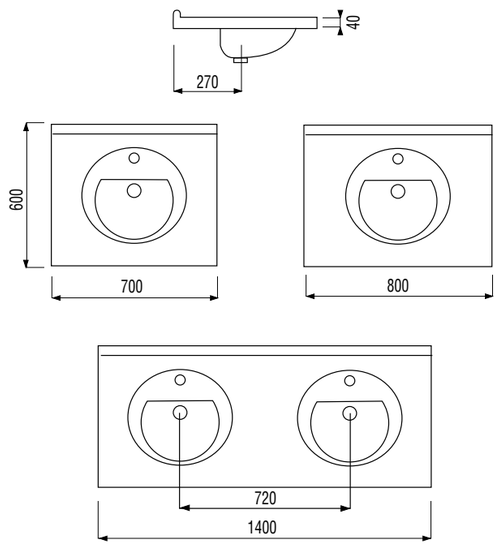

Bol 420

Télécharger le PDF
de la fiche technique

Caractéristiques

- Bonde EN 32
- Sans trop-plein

Détails techniques

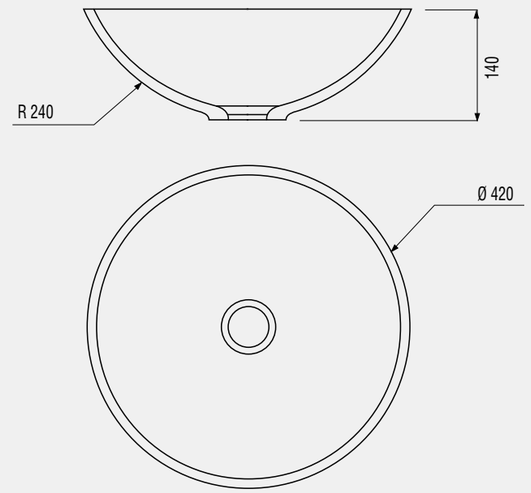

Candy

Télécharger le PDF
de la fiche technique

Caractéristiques

- Avec cache bonde
- Blanc CSI alpin
- Bonde EN 32
- Prof. Bol 90 mm
- Avec trop-plein
- Cuve 500 x 300

Détails techniques

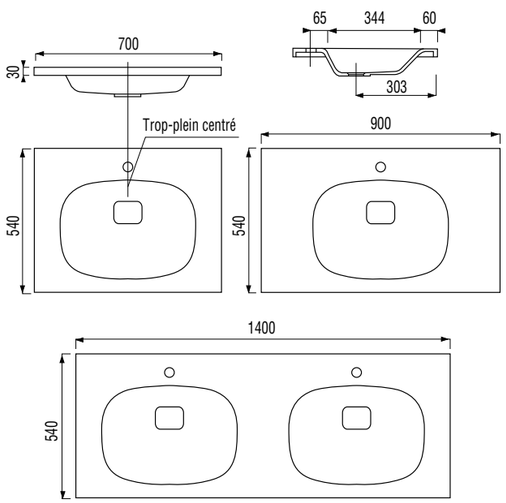

Cassis

Télécharger le PDF
de la fiche technique

Caractéristiques

- Bonde EN 32
- Prof. Cuve 90 mm
- Avec trop-plein

Détails techniques

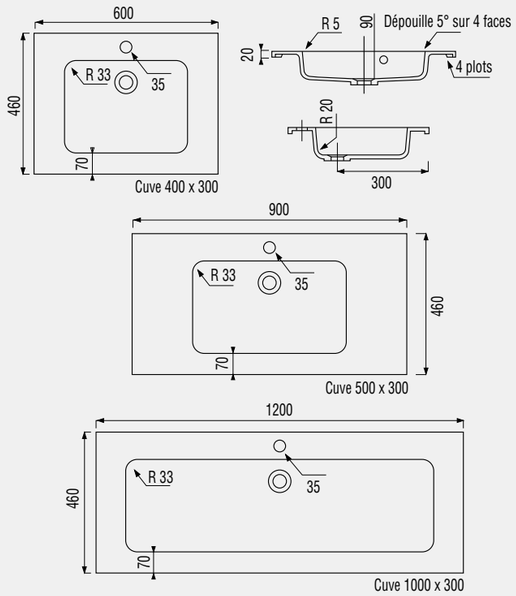

Classik

Télécharger le PDF
de la fiche technique

Caractéristiques

- Bonde EN 32
- Vasque : 430 x 370 / Prof. 130
- Avec trop plein
- Robinet centré

Détails techniques

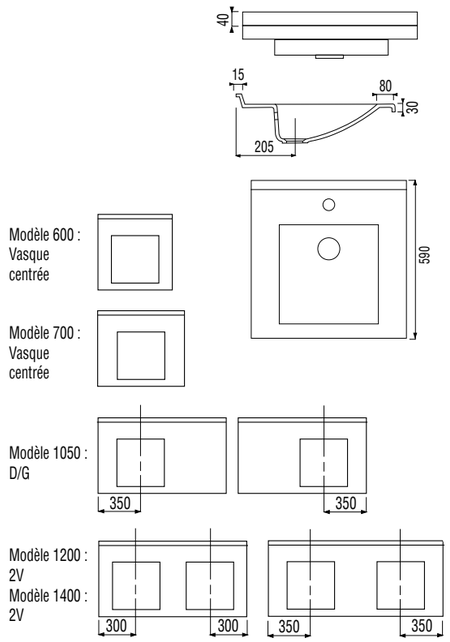

Corail

Télécharger le PDF
de la fiche technique

Caractéristiques

- Bonde EN 32
- Vasque 460 x 210 / Prof. 110
- Avec trop-plein
- Robinet centré

Détails techniques

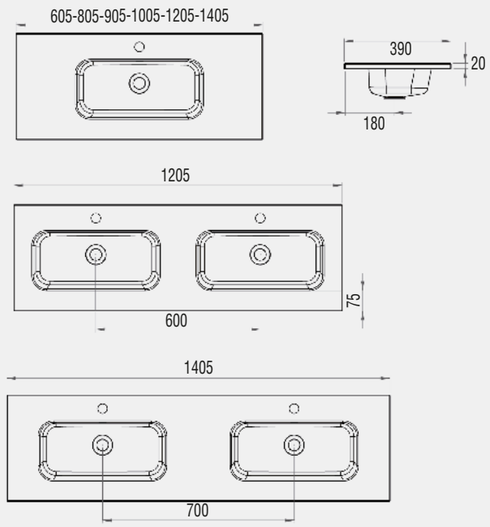

Décibelle

Télécharger le PDF
de la fiche technique

Caractéristiques

- Bonde EN 32
- Vasque : 400-416 / Prof. 90
- Sans trop-plein
- Robinet centré
- Pour bonde à grille

Détails techniques

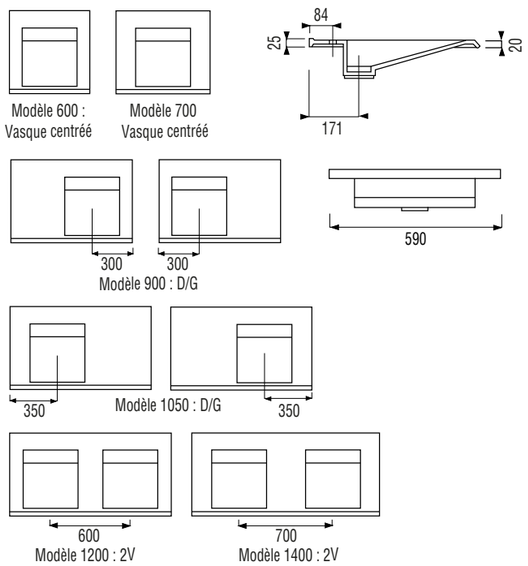

Dune

Télécharger le PDF
de la fiche technique

Caractéristiques

- Bonde EN 32
- Vasque : 370 x 430 / Prof. 115
- Avec trop-plein
- Robinet centré
- Avec joues latérales
- Jupe 80 recoupable à 30 mm
- Modèle 1 vasque : long 600-700-800-900-1050 vg (axe vasque à 350 mm du bord gauche)
- Modèle 2 vasques : long 1200-1400

Détails techniques

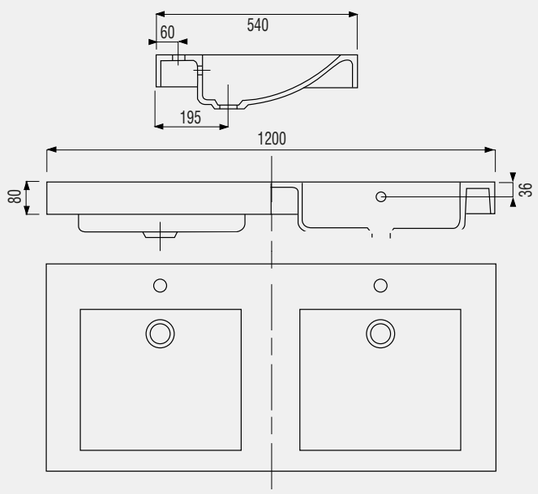

Modèle 1 vasque : Long 600-700-800-900-1050 VG (axe vasque à 350 mm du bord gauche)
Modèle 2 vasques : Long 1200-1400

Lave-linge

Télécharger le PDF
de la fiche technique

Caractéristiques

- Vasque à droite ou vasque à gauche
- Bonde EN 32
- Vasque 420 x 400 / Prof. 120
- Avec ou sans trop-plein
- Robinet centré

Détails techniques

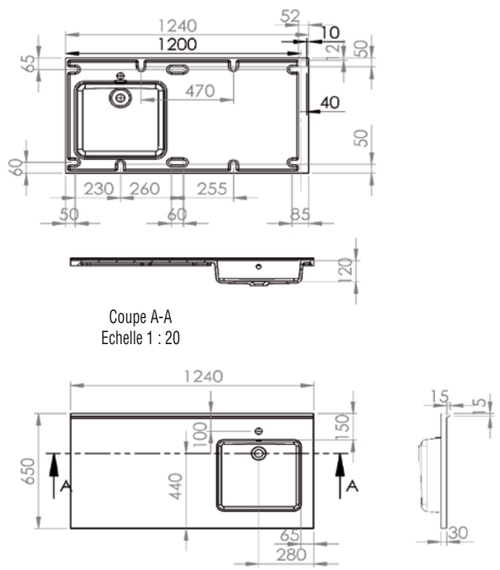

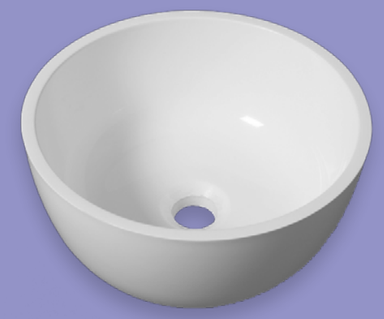

Piccolo

Télécharger le PDF
de la fiche technique

Caractéristiques

- Bonde EN 32
- Sans trop-plein

Détails techniques

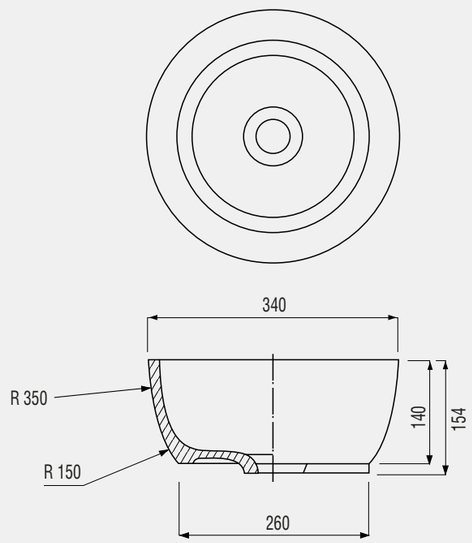

Pompei

Télécharger le PDF
de la fiche technique

Caractéristiques

- Bonde EN 32
- Robinet diam. 35
- Prof. Cuve 100 mm
- Cuve 500 x 325
- Avec trop-plein
- Possibilité de passer la cote 510 à 500 mm (réf Vesuve)
- Modèle 1v : long. 600-900
- Modèle 2v : long. 1200

Détails techniques

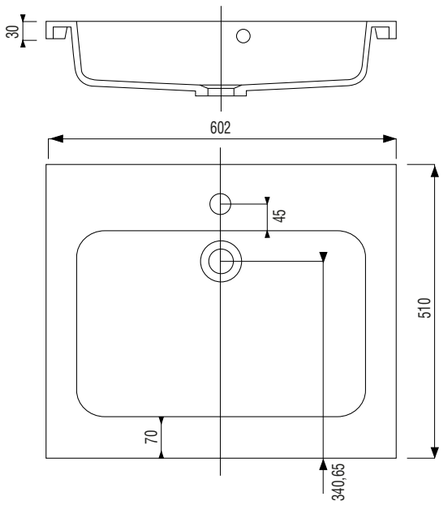

Reva

Télécharger le PDF
de la fiche technique

Caractéristiques

- Bonde EN 32
- Vasque 499 x 279 / Prof. 125
- Avec trop-plein
- Robinet centré

Détails techniques

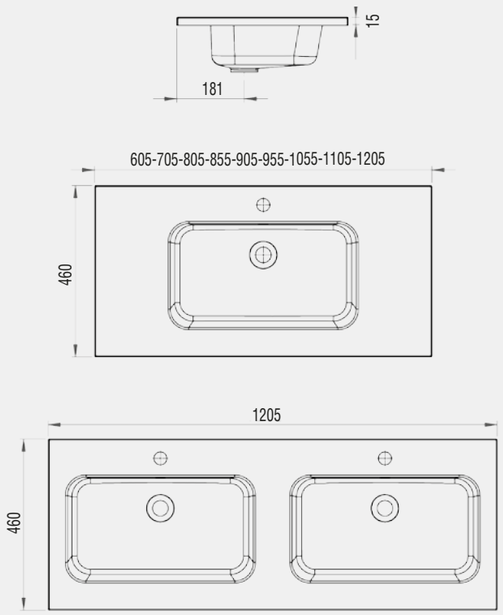

Riviera

Télécharger le PDF
de la fiche technique

Caractéristiques

- Bonde EN 32
- Vasque : 450 x 370 / Prof. 150
- Avec trop-plein
- Robinet centré

Détails techniques

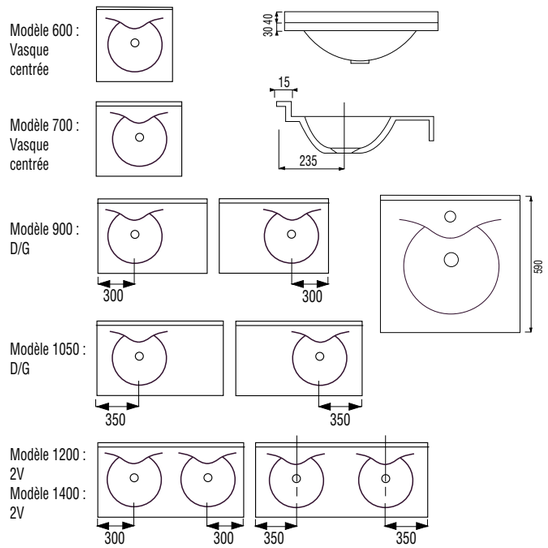

Savane

Télécharger le PDF
de la fiche technique

Caractéristiques

- Bonde EN 32
- Vasque 499 x 319 / Prof. 110
- Avec trop-plein
- Robinet centré

Détails techniques

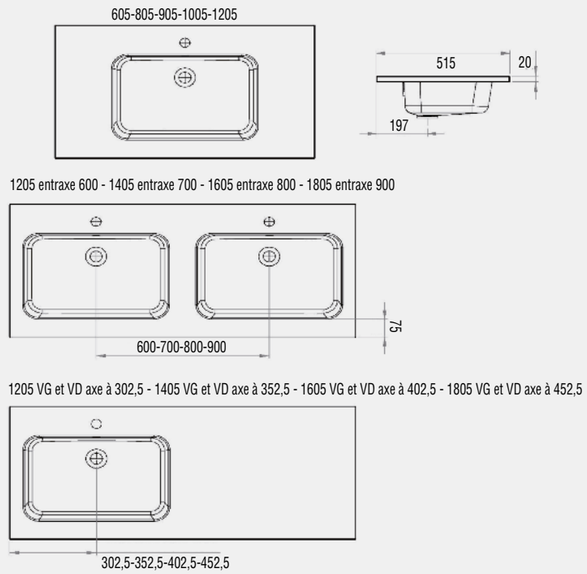

Veca

Télécharger le PDF
de la fiche technique

Caractéristiques

- Bonde EN 32
- Vasque 499 x 319 / Prof. 125
- Avec trop-plein
- Robinet centré

Détails techniques

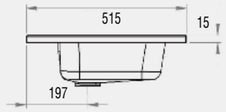

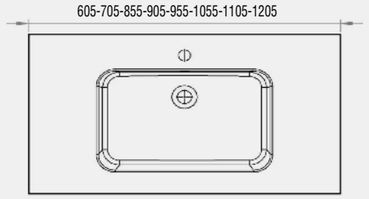

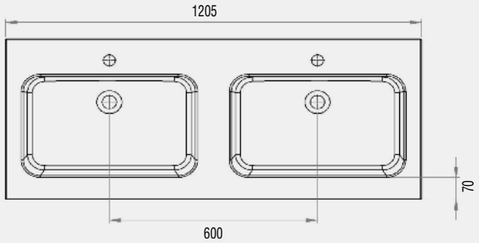

Notes / Croquis

Lave-mains

Lave-mains 425 à suspendre autoportant

Télécharger le PDF de la fiche technique

Caractéristiques

- Bonde EN 32
- Vasque : 325 x 190 / Prof. 60
- A gauche ou à droite
- Sans trop-plein

Détails techniques

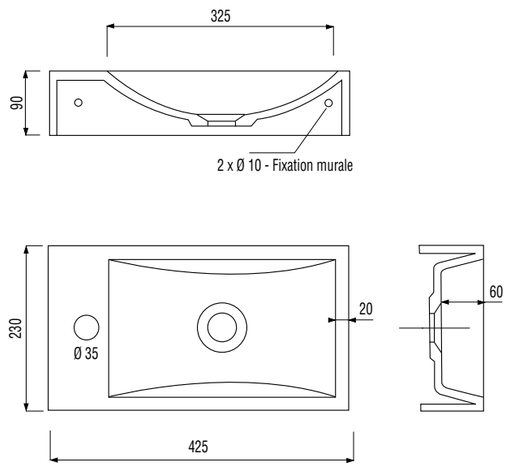

Lave-mains 425 à poser sur meuble

Télécharger le PDF de la fiche technique

Caractéristiques

- Bonde EN 32
- Vasque : 320 x 180 / Prof. 60
- A gauche ou à droite
- A poser sur meuble
- Releve anti-goutte
- Sans trop-plein

Détails techniques

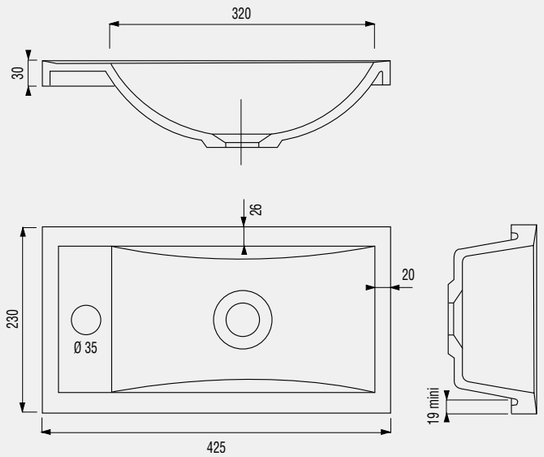

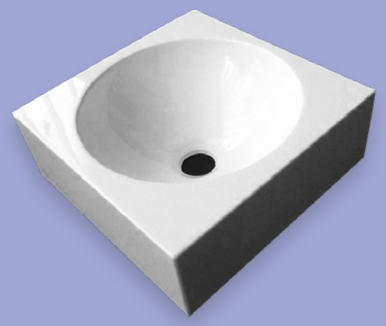

Lave-mains carré 300 autoportant

Télécharger le PDF de la fiche technique

Caractéristiques

- Bonde EN 32
- Vasque diamètre 250 / Prof. 90
- Trou robinet à droite ou à gauche
- A suspendre
- Sans trop-plein

Détails techniques

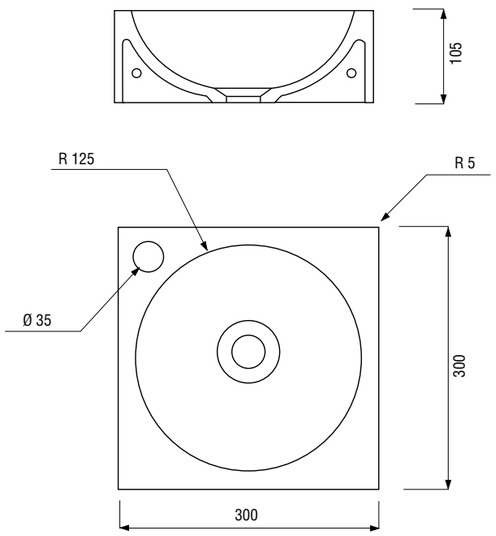

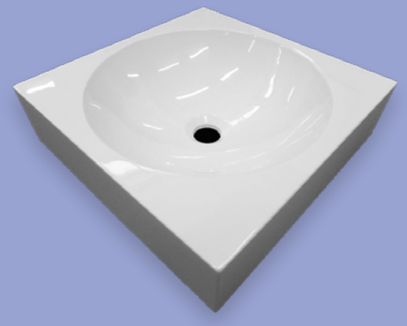

Lave-mains carré 400 autoportant

Télécharger le PDF de la fiche technique

Caractéristiques

- Bonde EN 32
- Vasque diamètre 350 / Prof. 90
- Trou robinet à droite ou à gauche
- A suspendre
- Sans trop-plein

Détails techniques

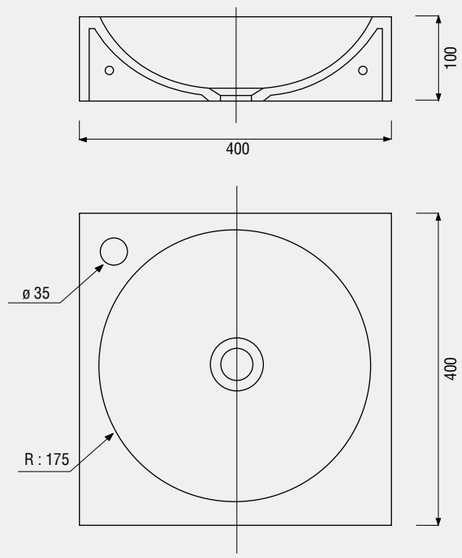

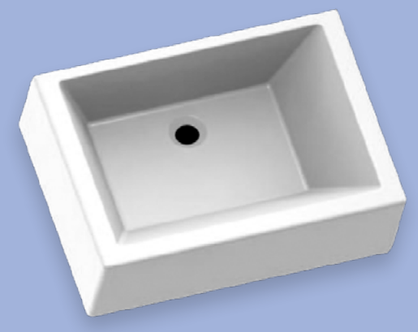

Lave-bras à suspendre

Télécharger le PDF de la fiche technique

Caractéristiques

- Bonde EN 32
- Vasque : 520 x 390 / Prof. 240
- Sans trop-plein
- Robinet mural

Détails techniques

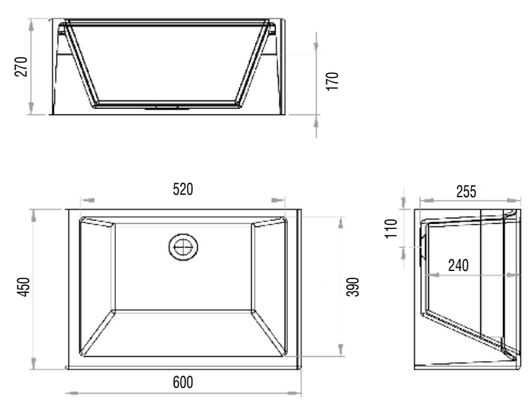

Lave-mains
matière prismalite

Notes / Croquis

Accessoires

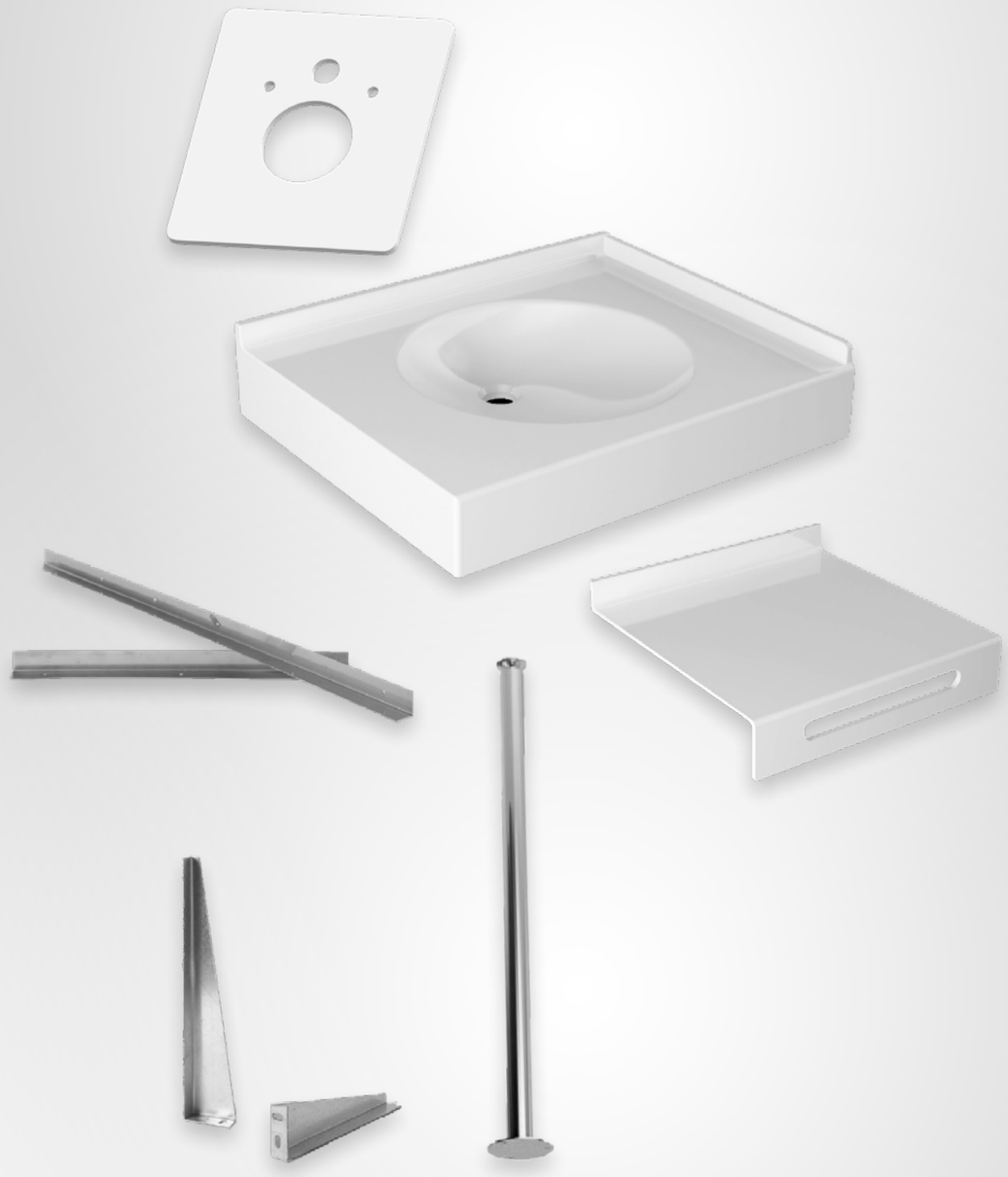

Pied support réglable

Télécharger le PDF
de la fiche technique

Caractéristiques

- Tube inox diamètre 40
- Epaisseur : 2 mm
- Finition électrolytique

Détails techniques

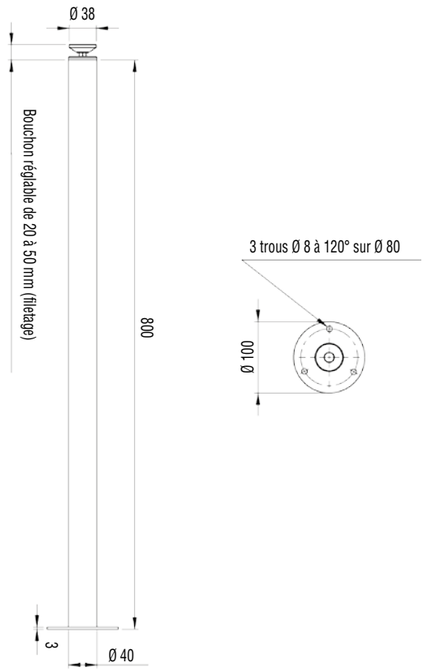

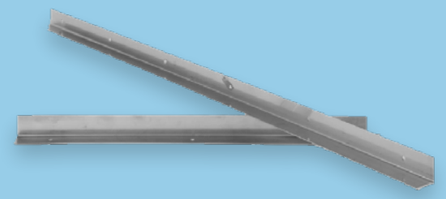

Cornières Inox

Télécharger le PDF
de la fiche technique

Caractéristiques

- Cornières inox : 40 x 40
- Epaisseur : 1 mm
- Trous : diamètre 5 mm
- Fixation plan-vasque/cornières par collage silicone ou PV

Détails techniques

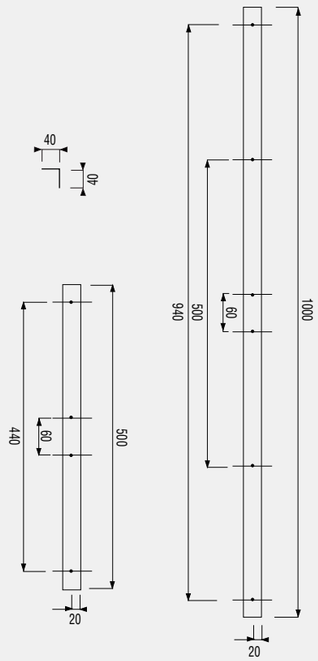

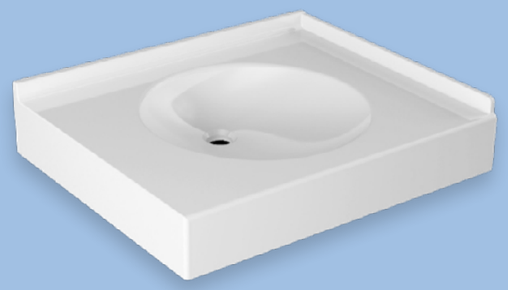

Dosseret latéral

Télécharger le PDF
de la fiche technique

Caractéristiques

- Suivant hauteur du dosseret sortie arrondie
- Suivant profondeur du plateau sortie arrondie
- Hauteur max : 50 mm

Détails techniques

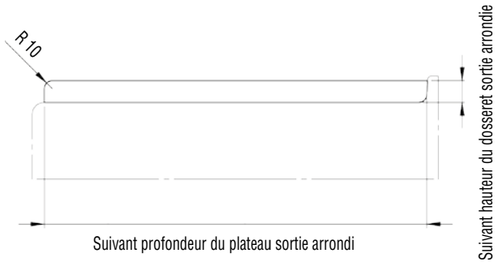

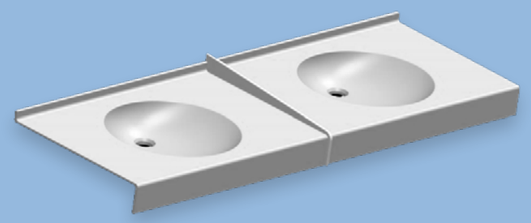

Séparateur

Télécharger le PDF
de la fiche technique

Détails techniques

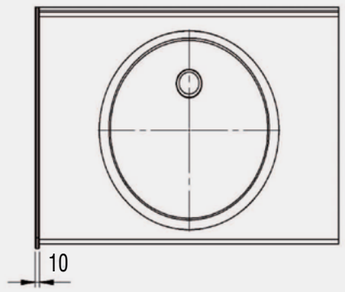

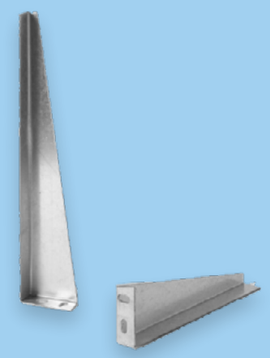

Console acier zingué

Télécharger le PDF
de la fiche technique

Caractéristiques

- Fixation plan-vasque/cornières par collage silicone ou PV

Détails techniques

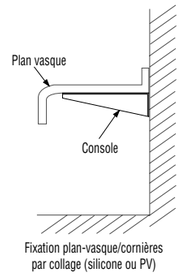

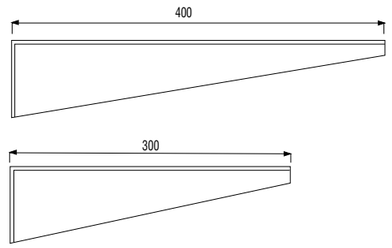

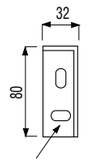

Console réduite

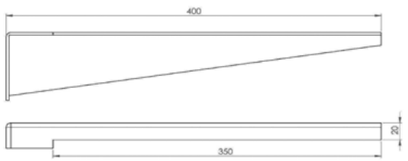

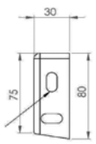

Intercalaire de bonde avec trop-plein

Télécharger le PDF
de la fiche technique

Caractéristiques

- Trop-plein souple annèle
- Diamètre du trou de trop-plein :
  25 à 30 mm pour épaisseur de cuve de 10 à 20 mm
- Universel, pour lavabos, vasques, lave-mains sans trop-plein incorporé
- Clé de montage de la grille fournie réglage en 3 dimensions
- Bonde réversible avec sortie excentrée pour passage de l'alimentation de la robinetterie

Détails techniques

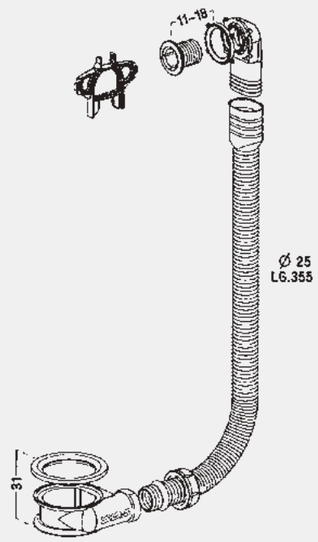

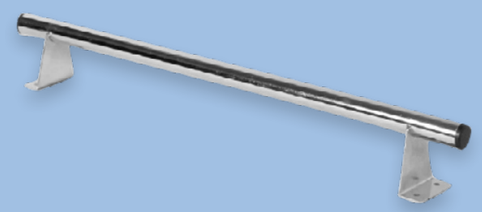

Porte serviette inox

Télécharger le PDF
de la fiche technique

Caractéristiques

- Avec 4 trous diamètre 6

Détails techniques

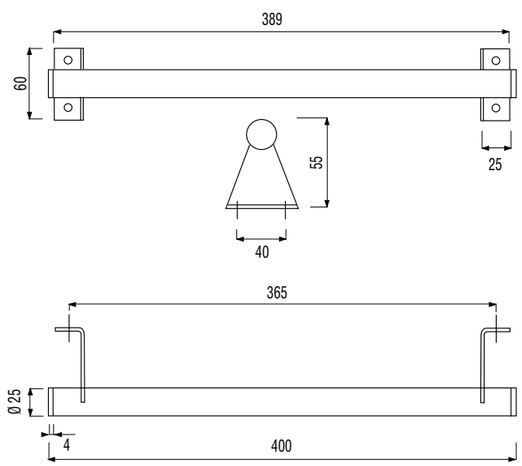

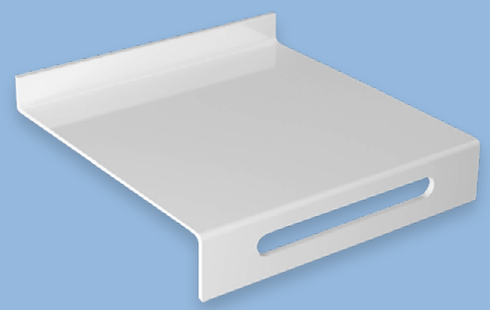

Porte serviette usiné

Télécharger le PDF
de la fiche technique

Caractéristiques

- Réalisé par usinage
- Dimensions : 350 x 35 ou 250 x 50
- Emplacement selon demande
- Option : teinté

Détails techniques

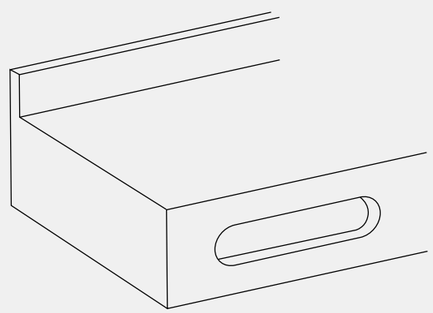

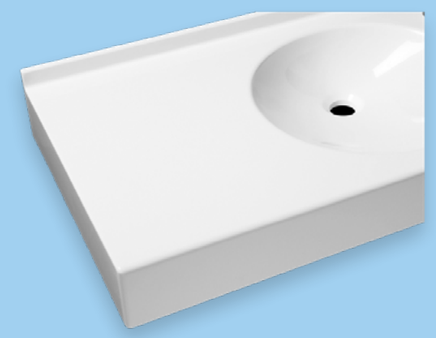

Joue latérale

Télécharger le PDF
de la fiche technique

Caractéristiques

- En cas de coupe pour une fabrication sur-mesure, nous avons la possibilité de poser des joues latérales de manière à occulter la zone laissée vide après usinage.

Détails techniques

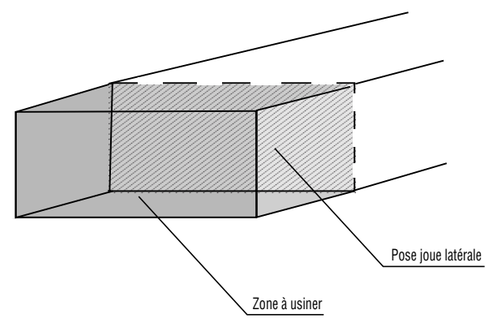

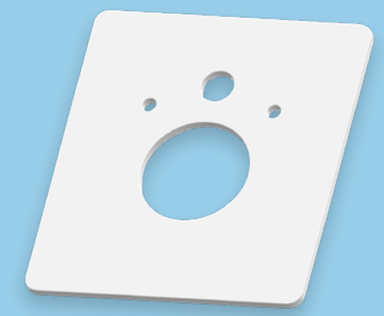

Plaque renfort WC

Télécharger le PDF
de la fiche technique

Caractéristiques

- Plaque externe : Evite l'écrasement et le poinçonnement de la paroi.
- S'adapte sur tous les batis support.
- Matériaux : PRISMALITE ultra résistant, facile d'entretien et résistant aux produits chimiques.
- Couleur : Blanc CSI

Détails techniques

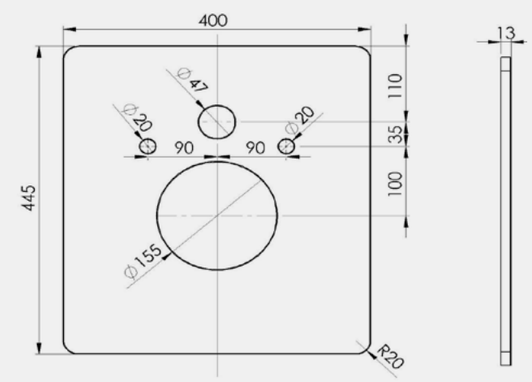

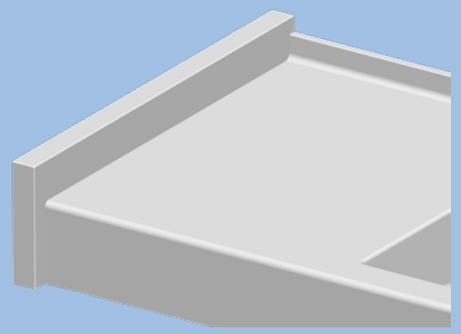

Cache latéral

Télécharger le PDF
de la fiche technique

Caractéristiques

- Largeur maximale 30 mm
- Permet de reprendre un problème dimensionnel à la pose
- Montage possible uniquement sur modèles Floride MR et Del Rio MR

Détails techniques

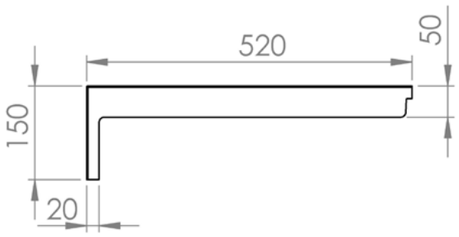

Notes / Croquis

Nous contacter

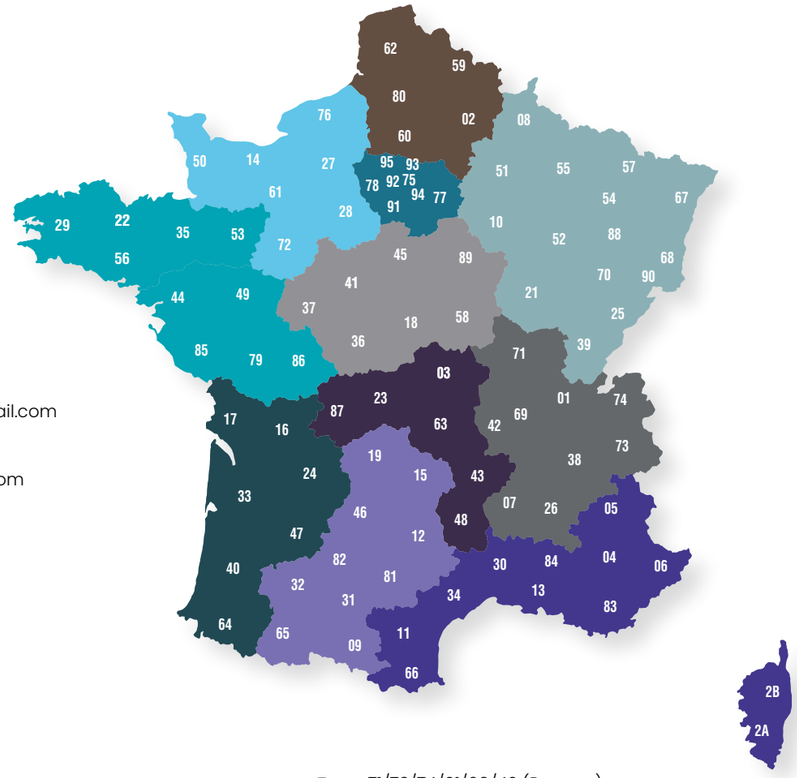

SERVICE COMMERCIAL USINE
Géraldine FILLINGER
Tél. : 03 87 93 23 13
E-mail : g.fillinger@csi-sas.com

COORDONNÉES ADV + SAV
Coraline JERBEAU
Tél. : 03 87 93 23 03
E-mail : c.jerbeau@csi-sas.com

62/59/80/02/60
T. LAMPIN
Tél. : 06 46 30 05 05
E-mail : lampinthierry59@gmail.com
Stéphane THIERRY
Tél. : 06 80 71 11 87
E-mail : as2t.sthierry@gmail.com

77/91
D. MARTINS
Tél. : 06 30 71 31 22
E-mail : dmartins@dn2m.eu

75 Sud/78/92/94
N. MICHON
Tél. : 06 46 34 12 13
E-mail : nmichon@dn2m.eu

75 Nord/93/95
SIMON VIENNE
Tél. : 06 59 28 50 20
E-mail : svienne@dn2m.eu

50/14/76/27/28/61/72
H. BIGOT
Tél. : 06 03 62 61 58
E-mail : harald.bigot@agenceunda.fr
J. ROBLOT
Tél. : 07 61 81 46 28
E-mail : jeremy.roblot@agenceunda.fr

29/22/35/53/56/44/49/85/79/86
A. NIEROZ
Tél. : 06 60 31 66 20
E-mail : sngdiffusion@gmail.com

37/41/45/89/36/18/58
S. BRANDY
Tél. : 06 44 31 65 05
E-mail : sylvain.brandy@eaurka.fr

08/51/55/54/57/67/68/88/52/10/21/70/90/25/39
G. KIEFFER
Tél. : 06 37 49 52 80
E-mail : guillaume@vkdistribution.fr
C. WERLE
Tél. : 07 78 41 41 83
E-mail : cedric@vkdistribution.fr

71/73/74/01/69/42 (Roanne)
P. CHAPUT
Tél. : 06 08 24 65 31
E-mail : pchaput@xpcfrance.fr

26/07/38/69/42 (sauf Roanne)
B. HERNANDEZ
Tél. : 06 85 56 31 68
E-mail : bhernandez@xpcfrance.fr

87/23/03/63/43/48
S. SILVA
Tél. : 06 07 62 10 36
E-mail : steve.silva@eaurka.fr

33/24/47/40/64/16/17
C. PALY
Tél. : 06 70 39 27 54
E-mail : christophe.paly@agencedevic.fr

19/15/46/82/81/32/31/65/09/12
G. SIOT
Tél. : 06 75 49 94 96
E-mail : guillaume.siot@agencedevic.fr

34/30/13/84/04/05/06/83/2A/2B/11/66
Benoit VERNET
Tél. : 06 22 73 13 51
bureau.vernet@gmail.com
Boris AUDRAN
Tél. : 06 74 57 57 18
borisaudran.pro@gmail.com
Romain VENDANGE
Tél. : 06 49 13 39 58
romainvendange.pro@gmail.com
Nathalie ESMIEU (Salle Exposition)
Tél : 06 70 07 70 16
nathalie.esmieu@gmail.com
Clément GUILLARD
Tél : 06 42 66 16 52
guillardclement.pro@gmail.com

Belgique (Wallonie et Bruxelles) / Luxembourg
S.P.R.L L'EAULISA - Olivier Claeyssens
Gsm: +32 475 43 10 67
E-mail: olivier@leaulisa.be

DOM TOM
SOREPI - Lionel LOVATIN
Tel. +33 (0)6 86 86 18 42
sorepi.conseil@outlook.com
Thomas BAZIN
Tel. +33 (0)6 71 39 50 27
sorepi.conseil@outlook.com

CONDITIONS GENERALES DE VENTE

1. APPLICATION ET ACCEPTATION DES CONDITIONS GENERALES DE VENTE DE CSI

Les présentes conditions générales de vente sont applicables à tout produit vendu par CSI France. Elles sont applicables dans leur intégralité pour tout contrat passé entre CSI et ses clients en France ou à l'étranger quel que soit le lieu de livraison.
Aucune dérogation aux présentes conditions générales de vente ne pourra être admise sans accord express et préalable de CSI.

2. COMMANDES ET EXECUTION

Toute commande passée auprès de CSI est ferme et définitive pour le client dès réception par CSI d'un bon de commande écrit.

3. PRIX

Les produits sont vendus au prix fixé sur la base du tarif CSI en vigueur au moment de la réception de la commande chez CSI. Les prix s'entendent selon les conditions fixées avec chaque client, hors taxes et départ usine ou franco de port.

4. DELAIS ET CONDITIONS DE PAIEMENT

4.1 Délais de paiement
Les factures émises par CSI sont payables au siège social de CSI de telle manière que cette dernière puisse disposer des sommes dues le jour de l'échéance. Les factures sont payables avant la livraison ou à l'enlèvement, par virement ou par chèque.
Les clients bénéficiant d'une ligne de crédit auront droit à un délai de paiement conforme aux délais prévus par la loi TEPA, à savoir 45 jours fin de mois ou 60 jours nets date de facture sauf accords dérogatoires contractuels ou réglementaires.
CSI se réserve la possibilité de supprimer à tout moment et sans préavis la ligne de crédit accordée à un client.

4.2 Retard de paiement
En cas de paiement intervenant après la date d'échéance figurant sur la facture, CSI exigera le paiement d'intérêts de retard à un taux équivalent à 1,5 fois le taux d'intérêt légal.
Le retard de paiement pourra donner lieu en outre à la suspension des commandes et livraisons en cours et à la suppression de tout délai de paiement.

5. CONDITION DE LIVRAISON

5.1 Modalités
La livraison prend effet au moment de l'enlèvement des produits par le client ou par le transporteur aux entrepôts de CSI.

5.2 Délais de livraison
Les délais de livraison indiqués par CSI sont établis en toute bonne foi et sont donnés à litre indicatif. Aucune indemnité ne pourra être accordée au client en cas de non respect de ces délais et aucune commande ne pourra être annulée de ce fait.

5.3 Transfert des risques
Le transfert des risques intervient à la date de livraison telle que définie au point 5.1.
En conséquence, les produits voyagent aux risques et périls exclusifs du destinataire.

5.4 Réception des produits
Le client est tenu de vérifier l'état de l'emballage, le nombre et le contenu des colis ainsi que l'état des produits lors de la livraison. En conséquence, toute anomalie concernant la livraison (avarie, produit manquant par rapport au bon de livraison, emballage endommagé, produits cassés) devra être constatée par le client sous la forme de réserves manuscrites, claires, précises et complètes sur le bon de livraison/ transport et ce en présence du transporteur. Le transporteur et le client signeront les réserves émises. En cas de refus de signer les réserves de la part du transporteur, le client devra aussi le stipuler par écrit sur le bon de livraison.

En outre et conformément à l'article L 133-3 du Code de commerce, le client devra, parallèlement à l'émission de réserves, confirmer l'anomalie en adressant un courrier recommandé avec AR au transporteur dans les 3 jours Suivant la livraison dans le but de confirmer lesdites réclamations. La copie de ce courrier, ainsi que celles du bon de livraison comportant les réserves devront parvenir par courrier à la société CSI dans le délai de 5 jours suivant la livraison.

Il est rappelé au client qu'à défaut de suivre scrupuleusement cette procédure ainsi que respecter les délais, loule demande d'ouverture de dossier de litige sera irrévocablement rejetée, de sorte qu'aucun recours ne sera plus admis à l'encontre de la société CSI.

Par ailleurs, le refus des produits à la livraison par le client pourra être considéré comme abusif si ce client ne peut justifier la réalité des anomalies invoquées sur son bon de livraison et sur son bon de transport.

6. CONDITION DE GARANTIE

Les produits fabriqués et vendus par CSI sont garantis 5 ans contre tout vice caché à la condition qu'ils soient utilisés el entretenus selon les recommandations indiquées par CSI sur la fiche jointe à tous les produits.

7. RETOUR DES PRODUITS

7 .1 Demandes de retour
Aucun retour de produits ne sera accepté à défaut d'accord exprès et préalable de CSI qui devra être informée de la demande de retour du client. Cette réclamation devra être faite par écrit et adressée par mail ou par courrier à CSI.
Aucun retour ne sera accepté pour des produits livrés depuis plus de 6 mois par CSI.

7.2 Conséquences du retour

7.2.1 Retours acceptés
Aucun retour ne sera accepté après un délai de 8 jours à compter de la date de l'accord exprès et préalable de CSI.

Les retours acceptés par CSI donneront lieu à l'établissement d'un avoir dont le montant sera égal au tarif en vigueur lors de la facturation.

Il ne sera émis aucun avoir en cas de retour de produits qui auront été installés ou qui présenteront des défauts (rayures, chocs etc.) imputables au client.

7.2.2 Retours non acceptés
Lorsque les produits auront été retournés sans l'accord exprès et préalable de CSI, ils seront systématiquement refusés et renvoyés à l'expéditeur à ses frais. Dans cette hypothèse, la facture correspondante sera bien entendu payée à l'échéance.

8. RESERVE DE PROPRIETE

La société CSI se réserve expressément la propriété des produits livrés jusqu'au paiement intégral de leur prix. A défaut de paiement intégral du prix des produits, CSI pourra à tout moment reprendre les produits chez les clients. CSI pourra également reprendre la marchandise non payée entre les mains des sous-acquéreurs ou en exiger le paiement direct de la part de ceux-ci.

L'ouverture d'une procédure collective au profit du client ne peut faire échec à la revendication des marchandises par la société CSI.

9. ATTRIBUTION DE JURIDICTION ET DROIT APPLICABLES

De façon expresse, il est donné attribution de juridiction aux Tribunaux compétents de Marseille pour toute contestation pouvant sürgir entre les parties même en cas de référé d'appel en garantie ou de pluralité de défenseurs, avec application de la loi française. Le client déclare avoir pris connaissance et accepter sans réserve les conditions générales de la société CSI ci-dessus reproduites.

3 rue de Grenoble - Z.I. Lourde - F-57150 CREUTZWALD
Tél. : +33 (0) 3 87 93 23 03 - E-mail : contact@csi-sas.com - Fax : +33 (0) 3 87 82 44 11

STRATUS

ZENITIS

www.csi-sas.com

déclic communication - SAINT-AVOLD - ÉDITION DÉCEMBRE 2023 - PHOTOS NON CONTRACTUELLES - CSI SE RÉSERVE LE DROIT DE FAIRE ÉVOLUER SES GAMMES